EFFEGIBREVETTI

PEGASO

EFFEGIBREVETTI

effegibrevetti.com

PEGASO

Meccanismo di apertura a pantografo
Opening mechanism for pantograph doors

Meccanismo di apertura orizzontale per ante a pantografo, cieche o a telaio, progettato per armadi con ante da 45 a 60 cm di larghezza e fino a 20 Kg di peso. Pegaso non richiede l'utilizzo di cerniere, semplificando installazione e progettazione. Un unico sistema consente tre configurazioni: anta singola, doppia o ad angolo, offrendo massima flessibilità e adattabilità a diverse soluzioni d'arredo.

Horizontal opening mechanism for pantograph doors, solid or framed, designed for wardrobes with doors from 45 to 60 cm wide and up to 20 Kg in weight. Pegaso does not require hinges, simplifying both installation and design. A single system supports three configurations: single, double, or corner door, ensuring maximum flexibility and adaptability for various furniture solutions.

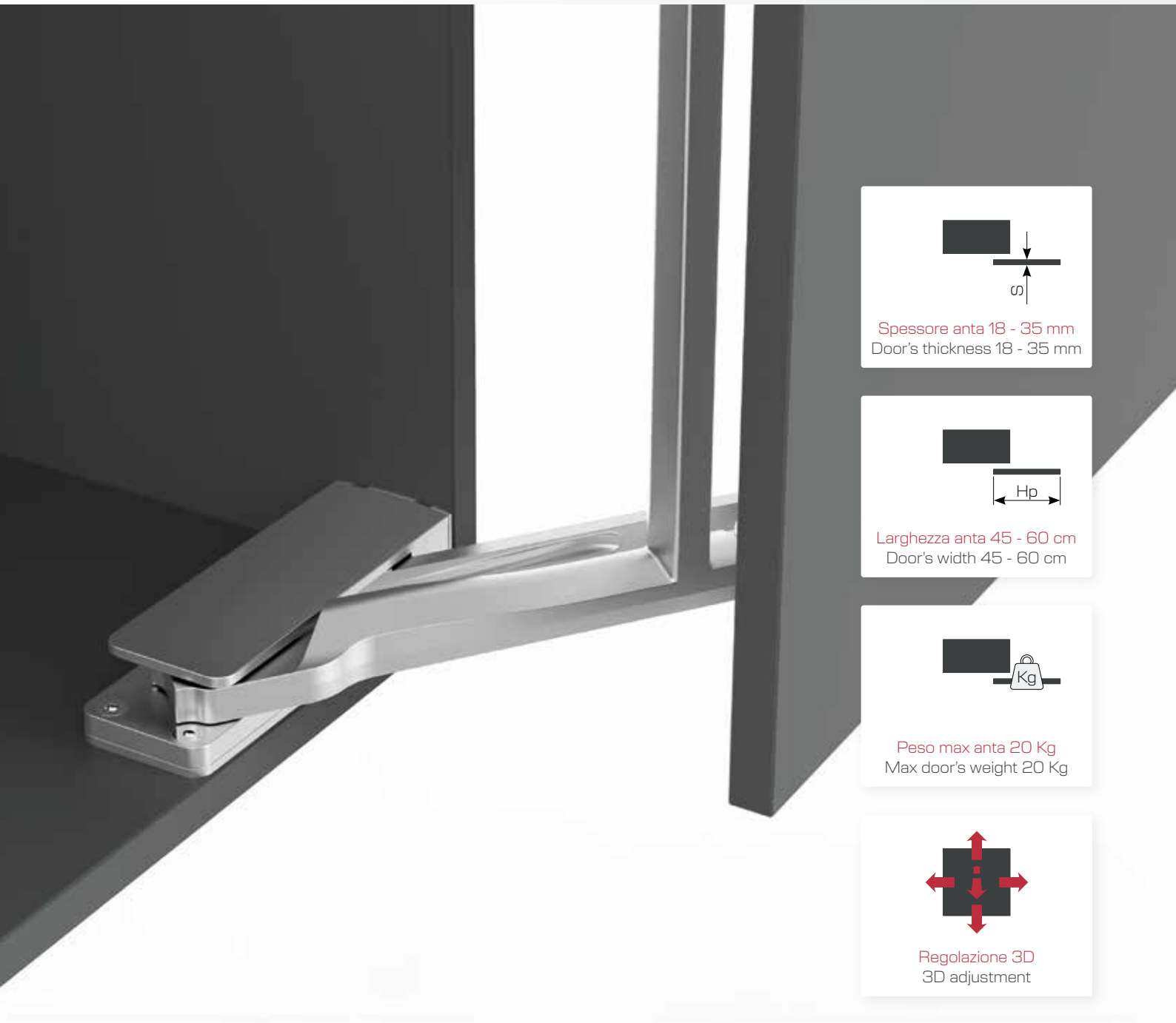

ANTA SINGOLA
ONE DOOR

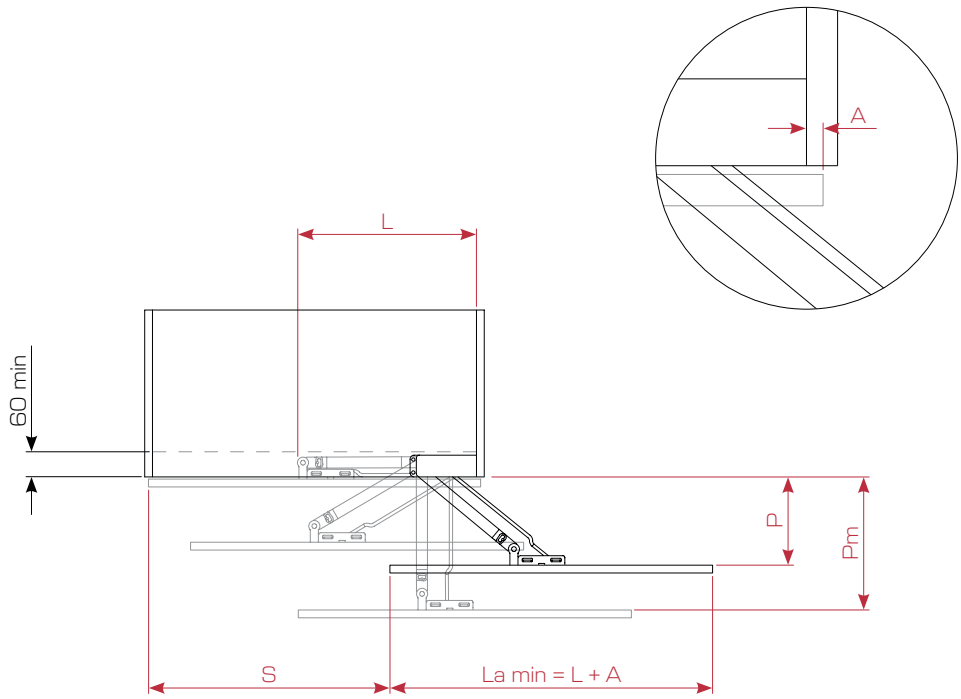

DOPPIA ANTA
TWO DOORS

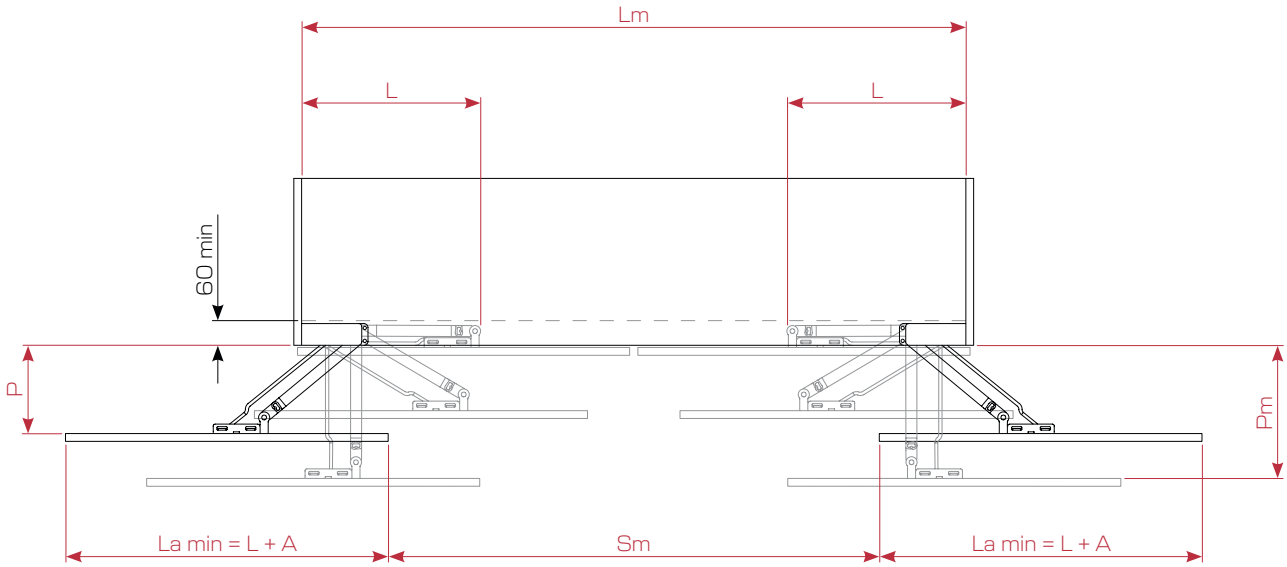

ANTE AD ANGOLO
CORNER DOORS

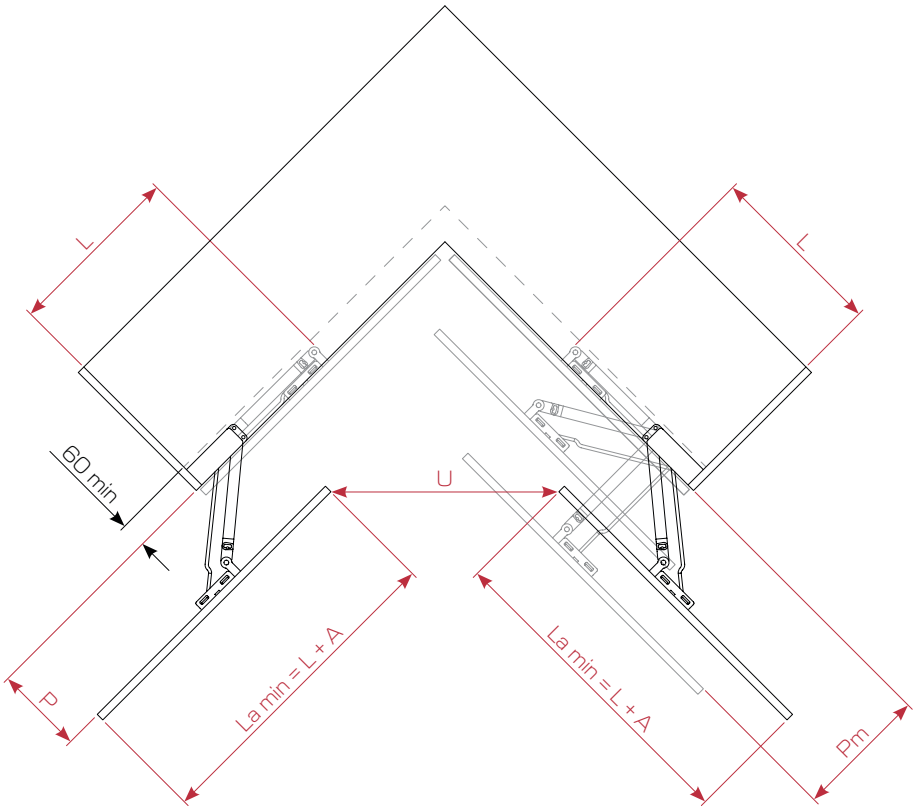

	L	Lm	S	Sm	U	P	Pm
450	400	800	445	890	415	154	257
600	477	> 954	583	1166	550	196	332

Per maniglie molto sporgenti tenere conto dello spazio necessario per il movimento delle ante.
For handles handles that protrude significantly consider the required space for doors motion.

I ripiani devono essere arretrati di 60 mm per non interferire con la barra stabilizzatrice.
The shelves must be set back 60 mm so as not to interfere with the stabilizer bar.

FUGA MINIMA TRA ANTE ADIACENTI (F)
MINIMUN GAP BEETWEEN ADJACENT DOORS (F)

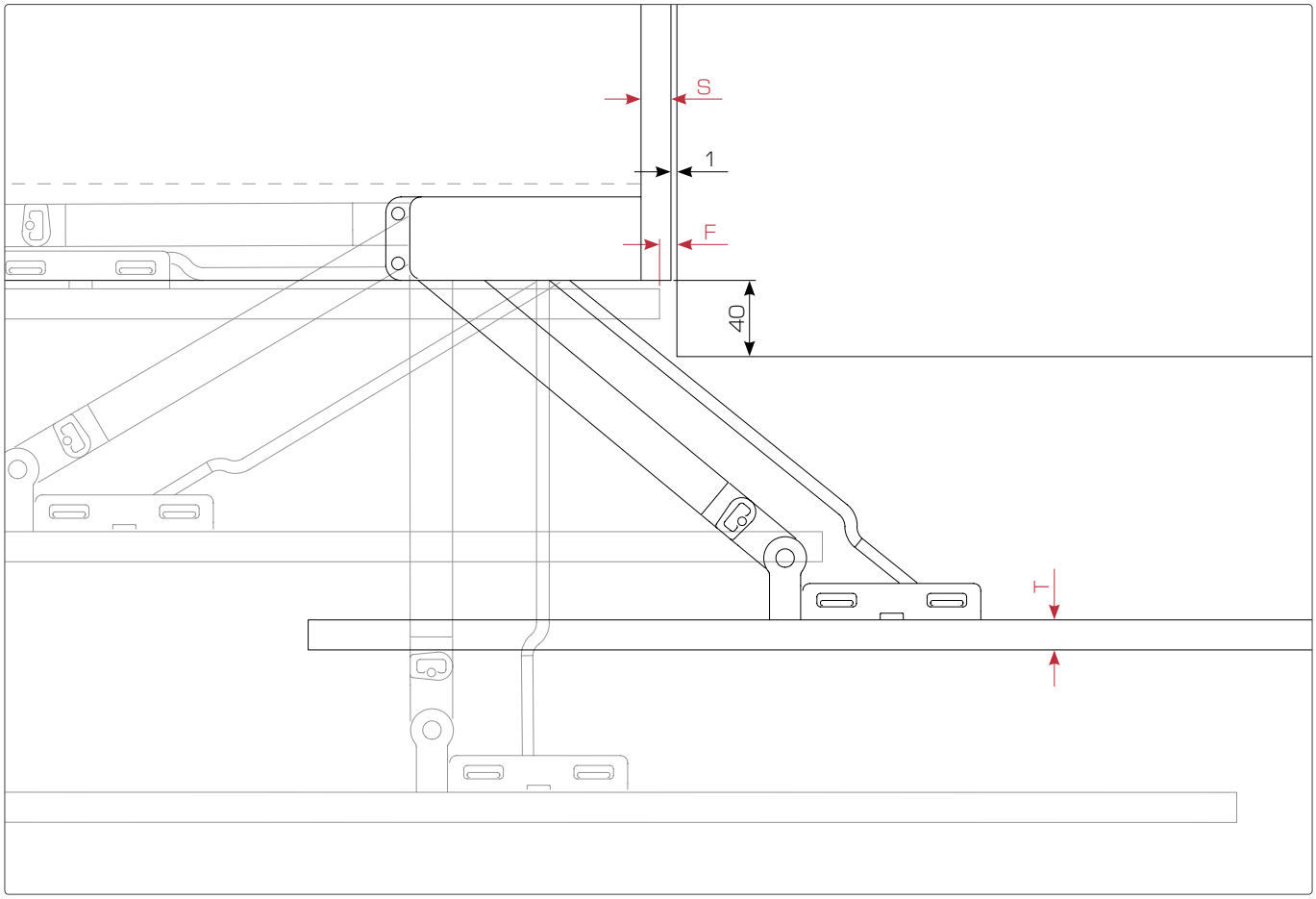

	F									
	T = 18	T = 19	T = 20	T = 22	T = 24	T = 26	T = 28	T = 30	T = 32	T = 35
S = 9	1	1	1	1	1	5	8	-	-	-
S = 10	1	1	1	1	1	4	7	10	-	-
S = 12	1	1	1	1	1	2	5	8	11	-
S = 14	1	1	1	1	1	1	3	6	9	14
S = 15	1	1	1	1	1	1	2	5	8	13
S = 16	1	1	1	1	1	1	1	3	7	12
S = 18	1	1	1	1	1	1	1	1	5	10
S = 19	1	1	1	1	1	1	1	1	4	9
S = 20	1	1	1	1	1	1	1	1	3	8
S = 22	1	1	1	1	1	1	1	1	1	6
S = 25	1	1	1	1	1	1	1	1	1	3
S = 28	1	1	1	1	1	1	1	1	1	1
S = 30	1	1	1	1	1	1	1	1	1	1

LUNGHEZZA BARRA
BAR LENGTH

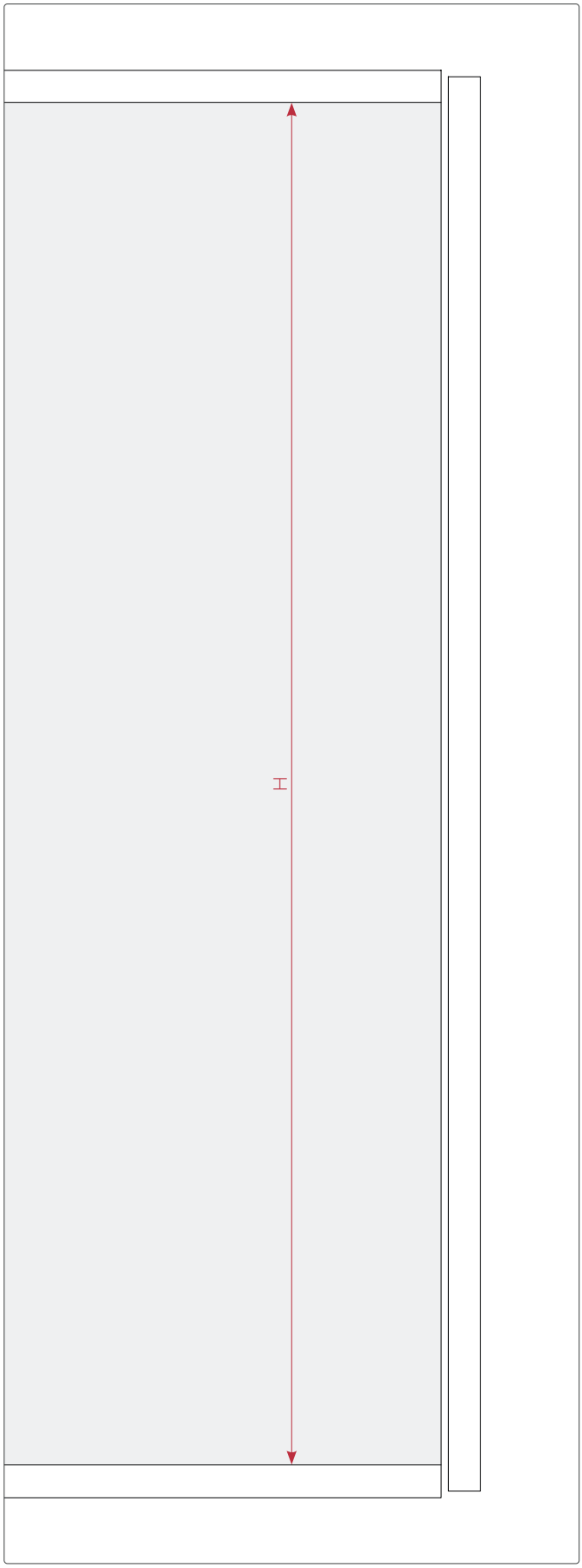

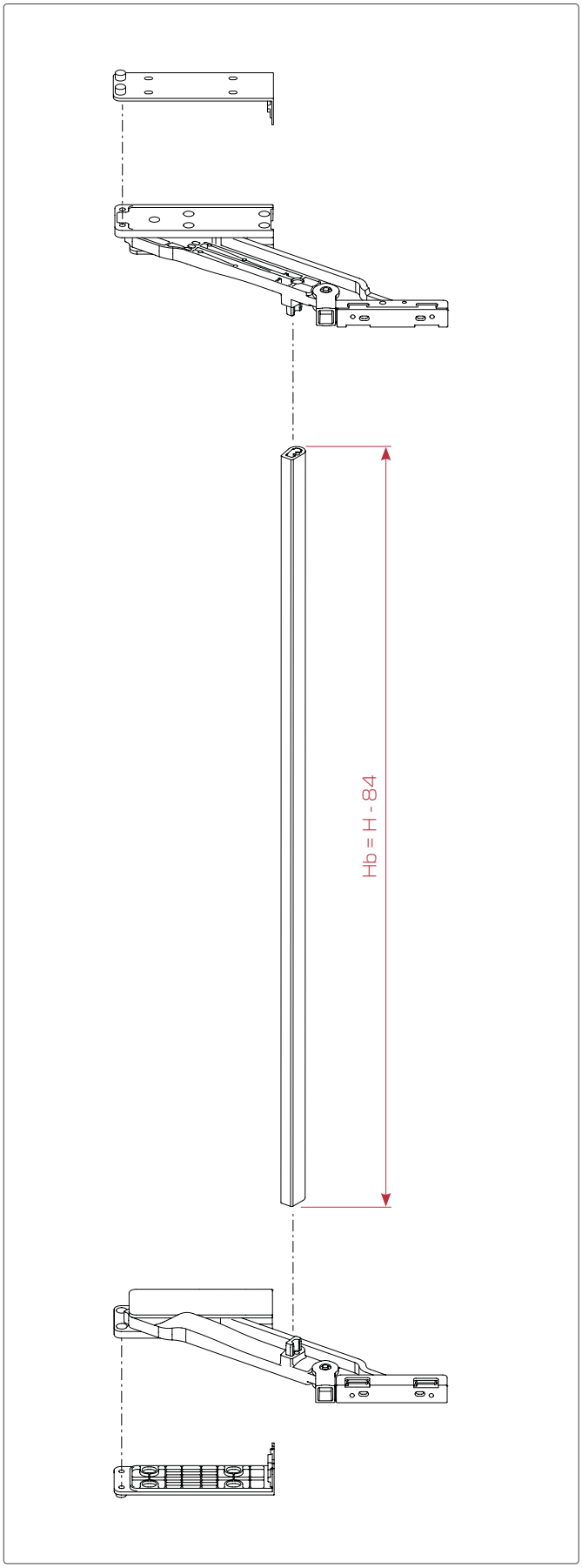

LAVORAZIONI CAPPELLO
TOP PANEL'S MACHINING

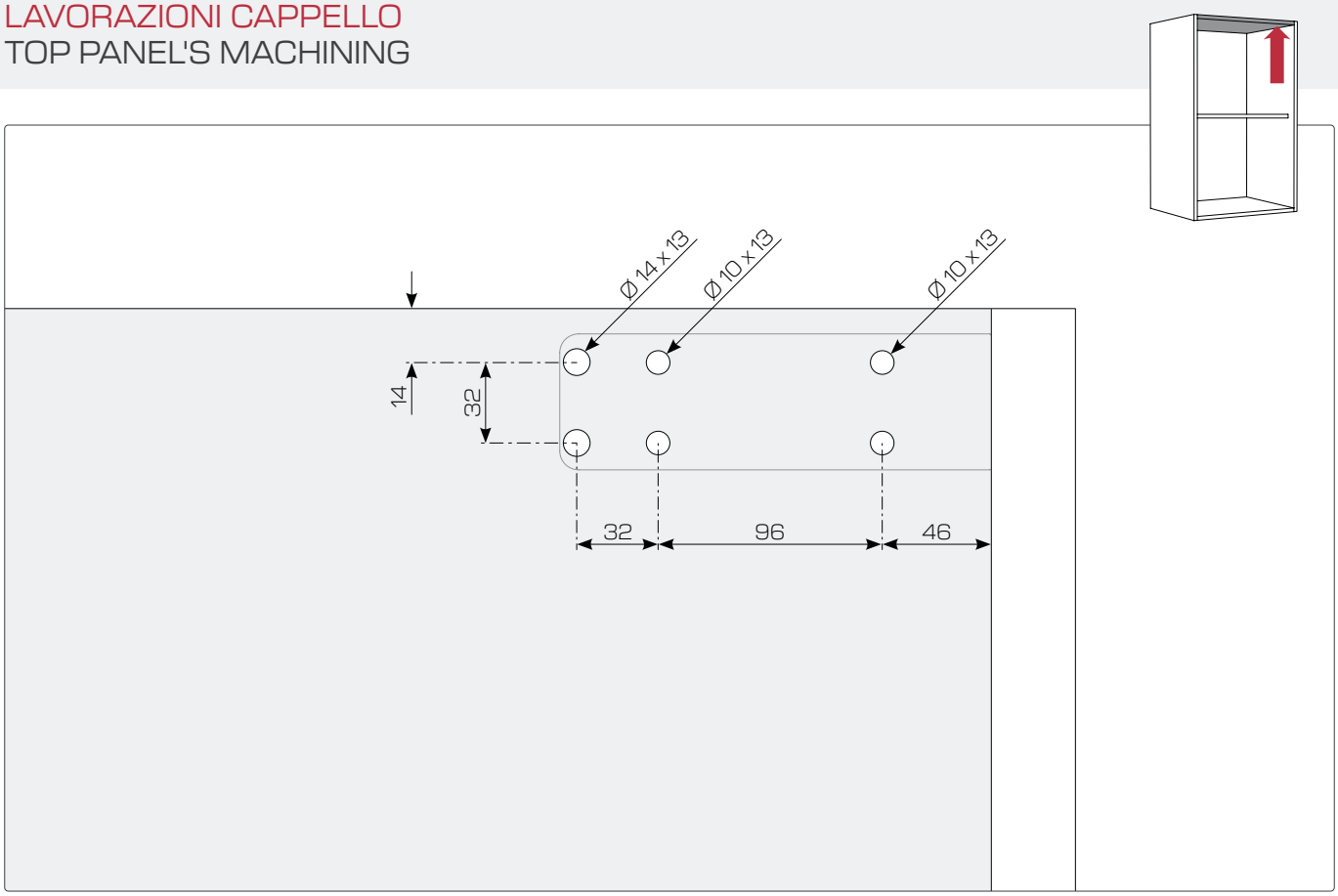

LAVORAZIONI BASE
BOTTOM PANEL'S MACHINING

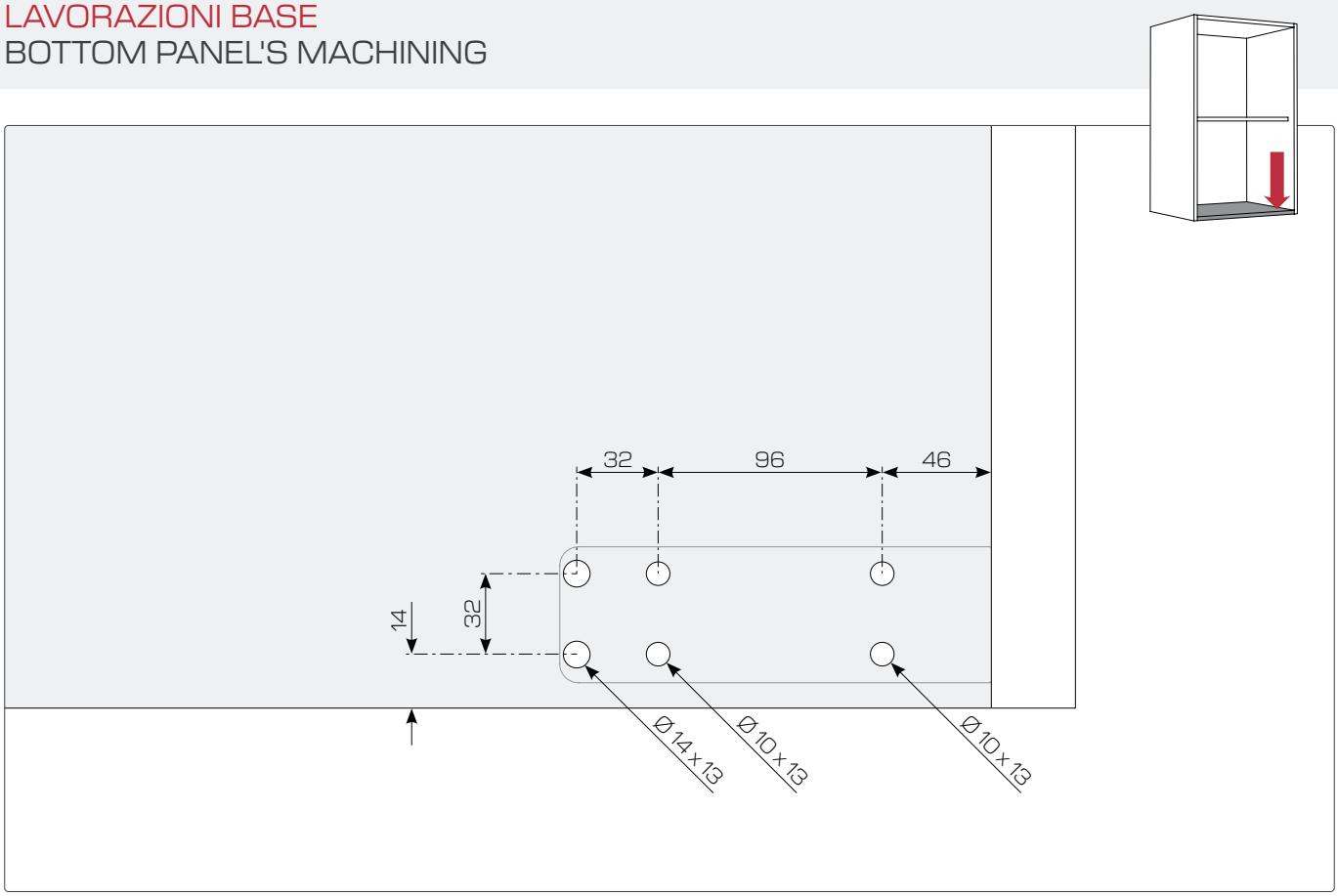

LAVORAZIONI SPALLA
SIDE PANEL'S MACHINING

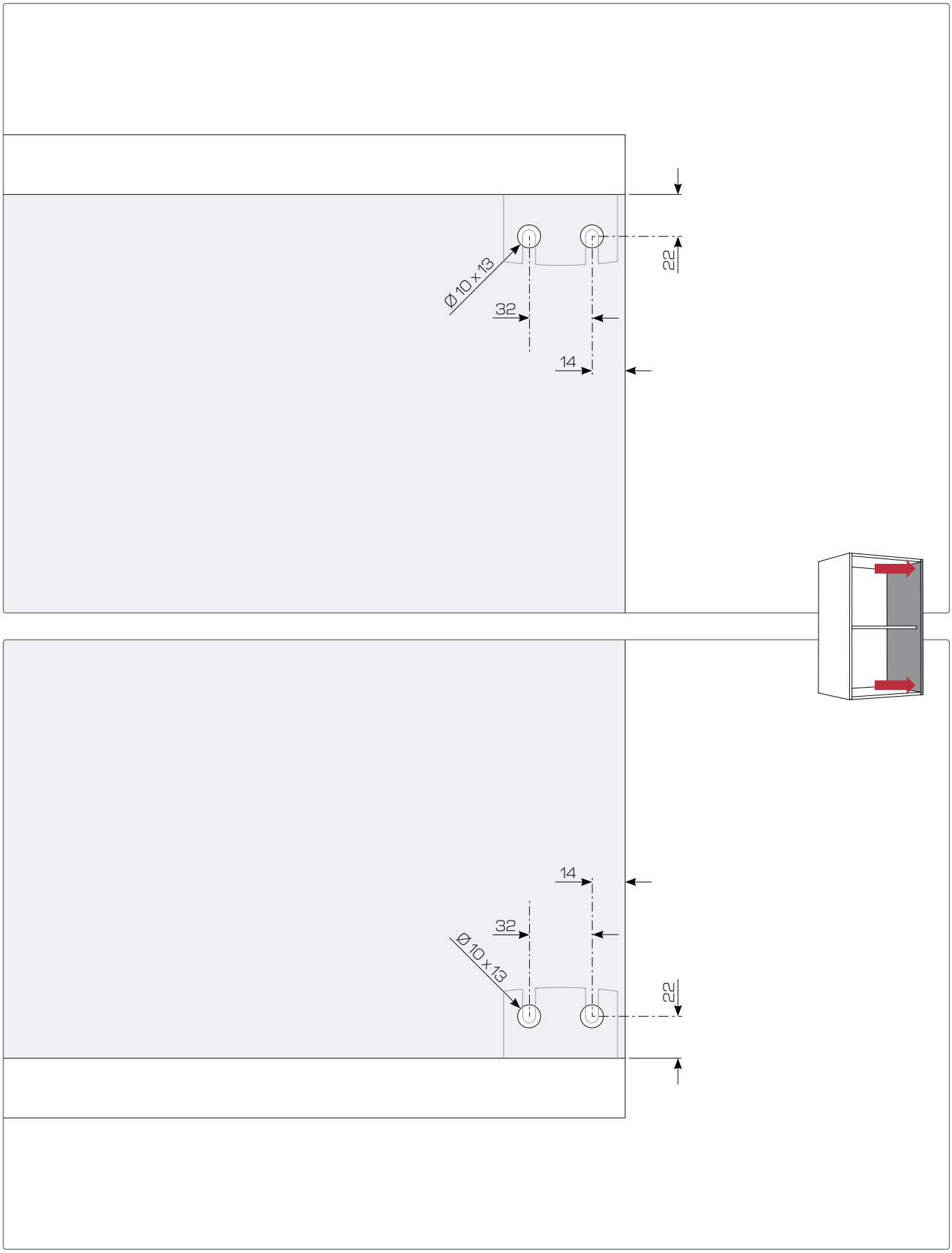

LAVORAZIONI ANTA
DOOR'S MACHINING

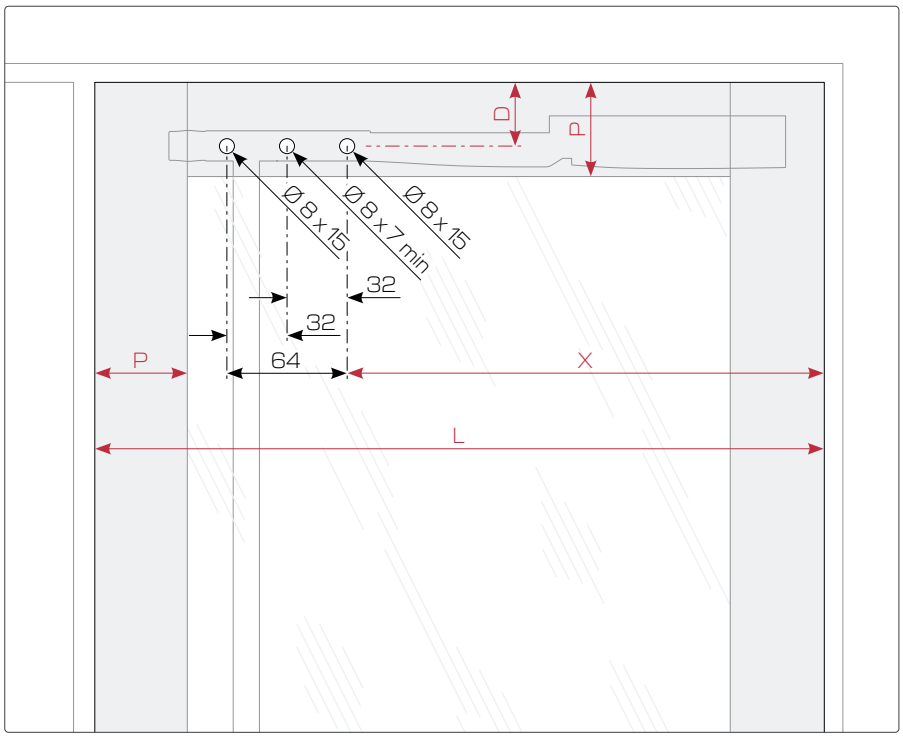

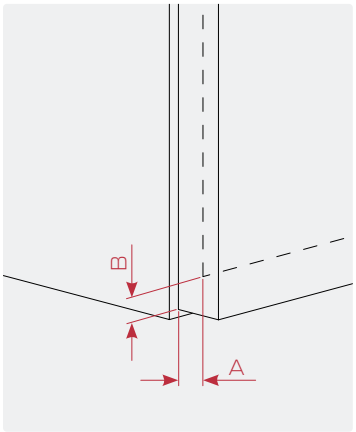

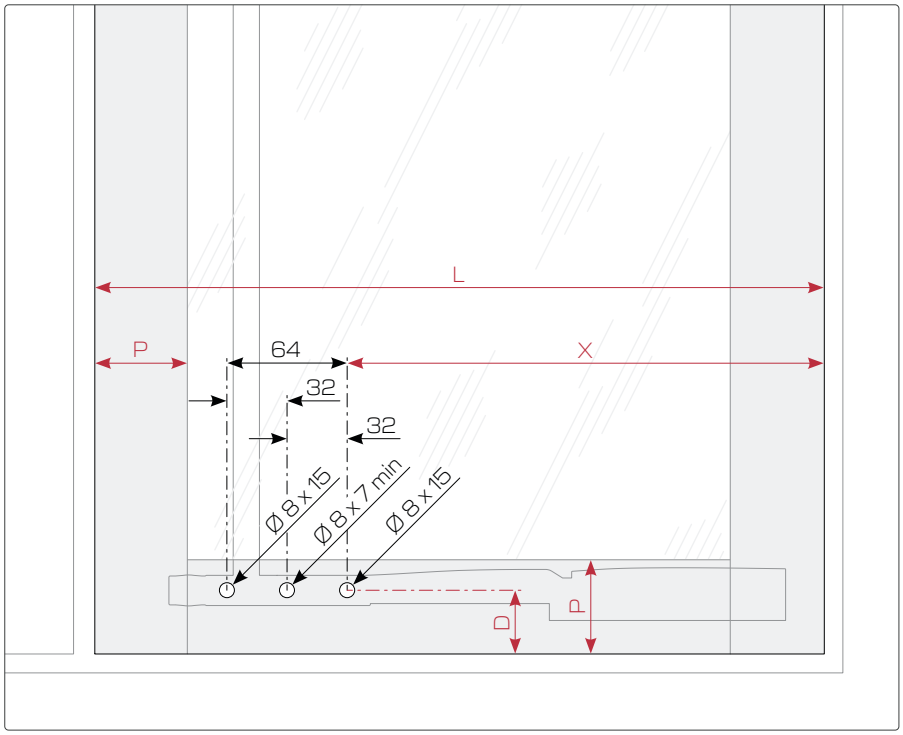

	L	X	Kg max	D	P min
450	398 - 474	A + 275	20	B + 24,5	B + 39
600	475 min	A + 350	20	B + 24,5	B + 39

LAVORAZIONI ANTA PROFILO ALLUMINIO
DOOR'S MACHINING ALUMINUM PROFILO

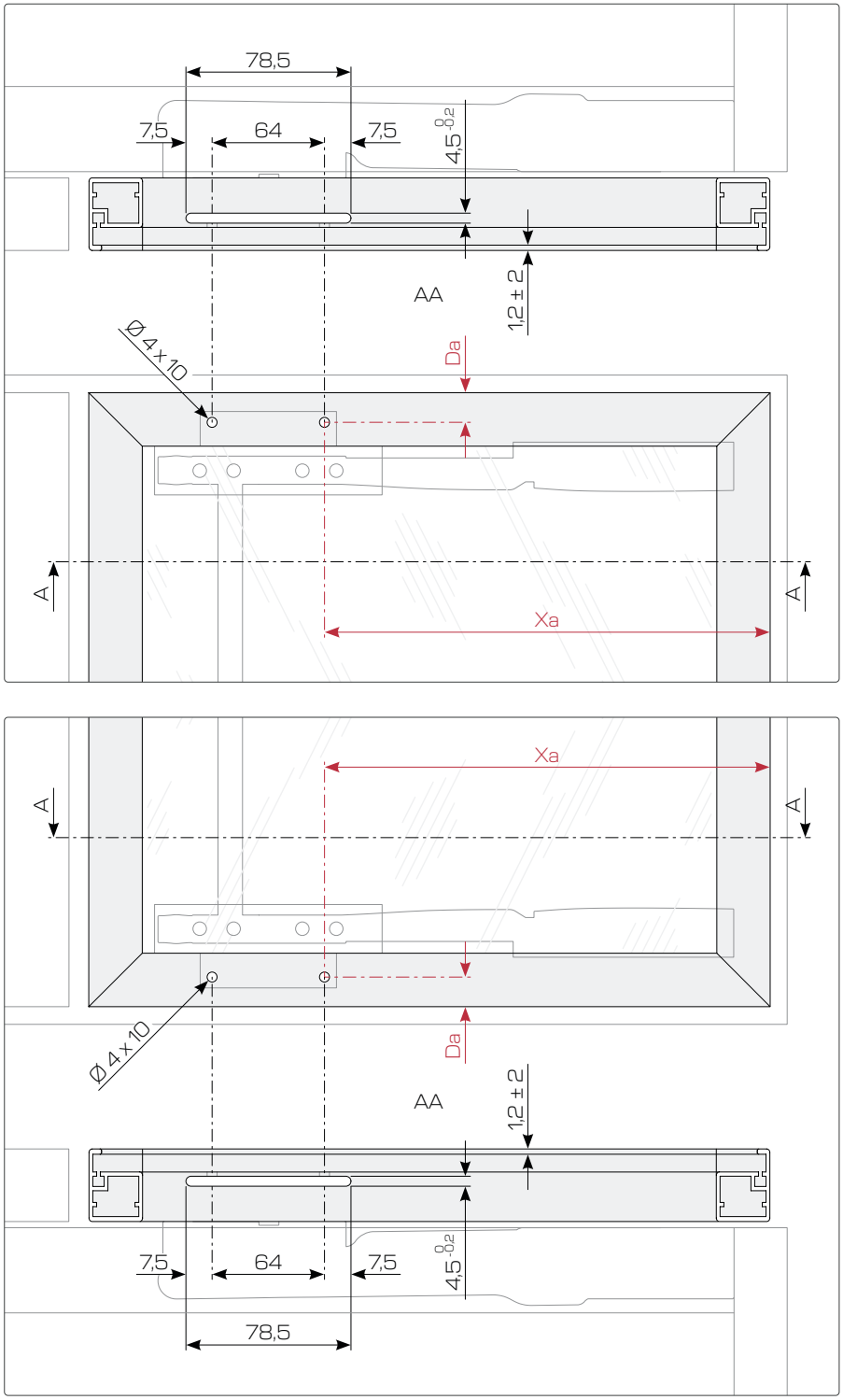

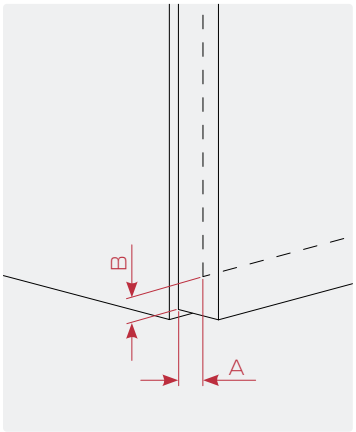

	L	Xa	Kg max	Da
450	398 - 474	A + 287	20	B - 4
600	475 min	A + 362	20	B - 4

MONTAGGIO MECCANISMO
MECHANISM MOUNTING

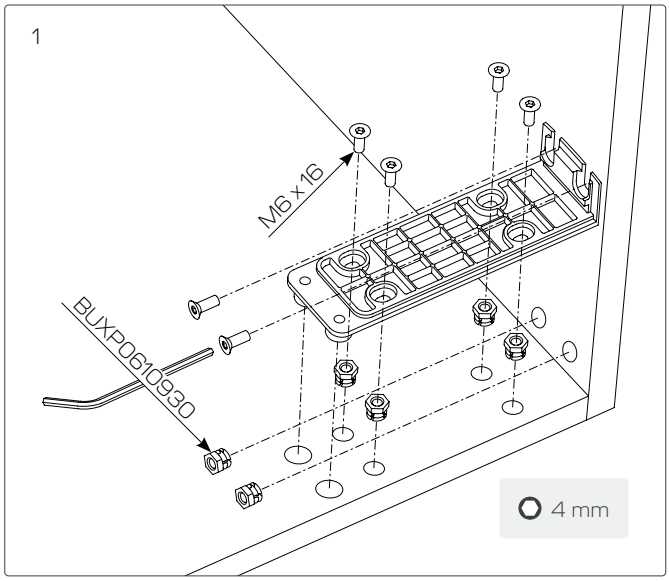

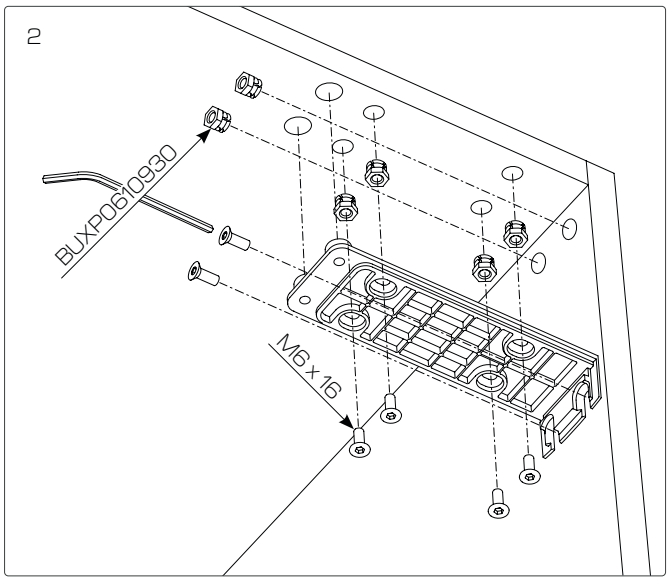

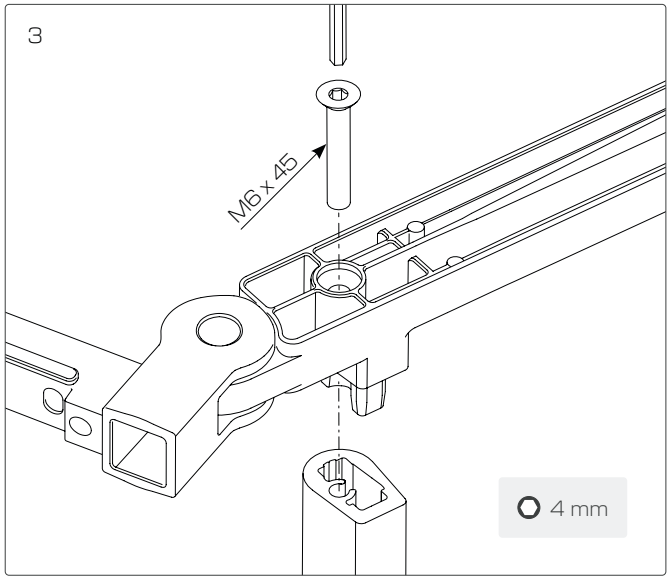

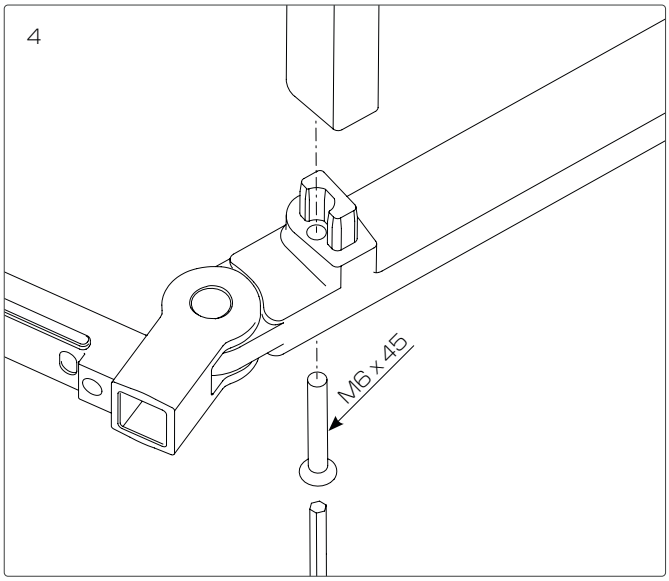

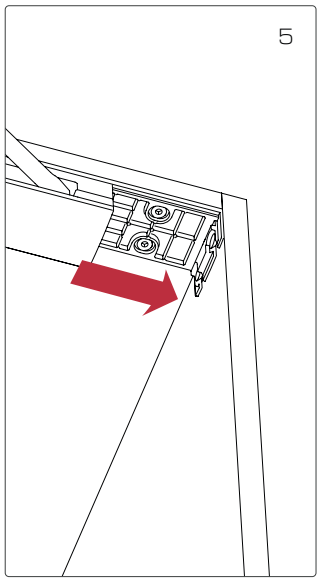

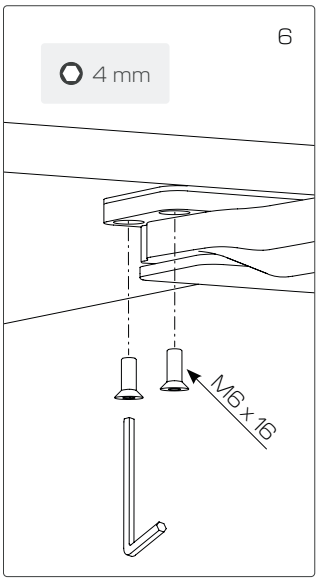

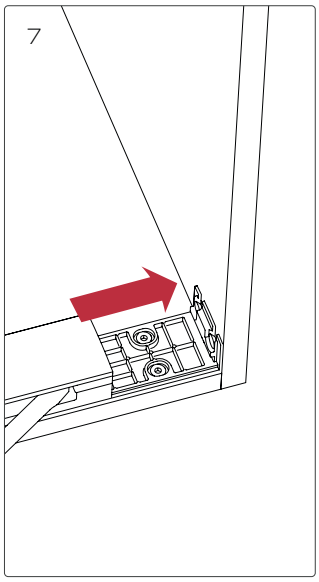

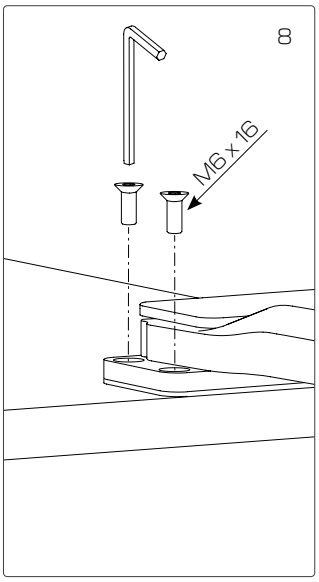

MONTAGGIO ATTACCO ANTA
DOOR'S CONNECTION MOUNTING

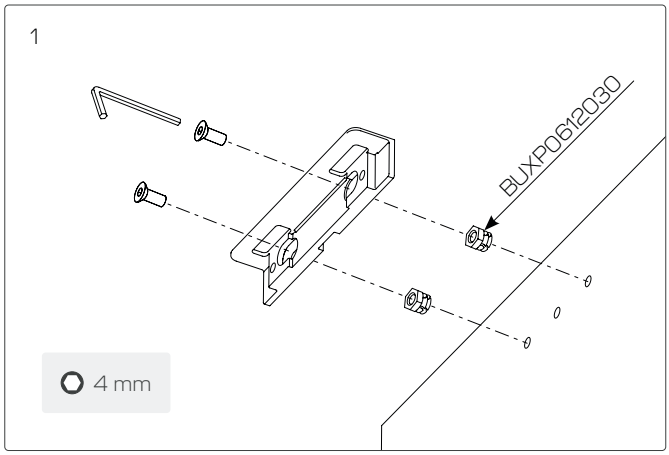

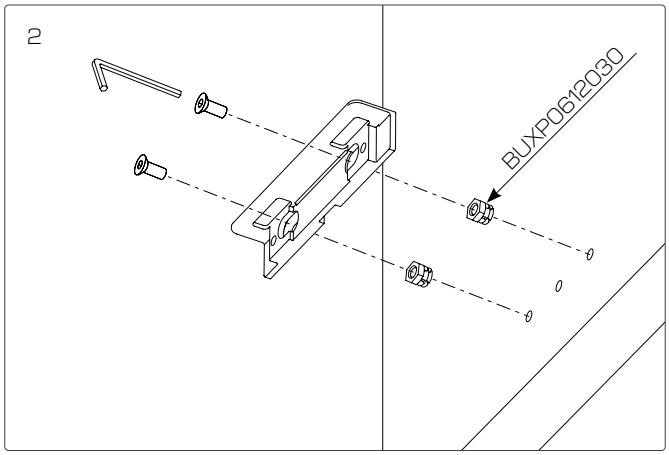

MONTAGGIO ANTA
DOOR'S MOUNTING

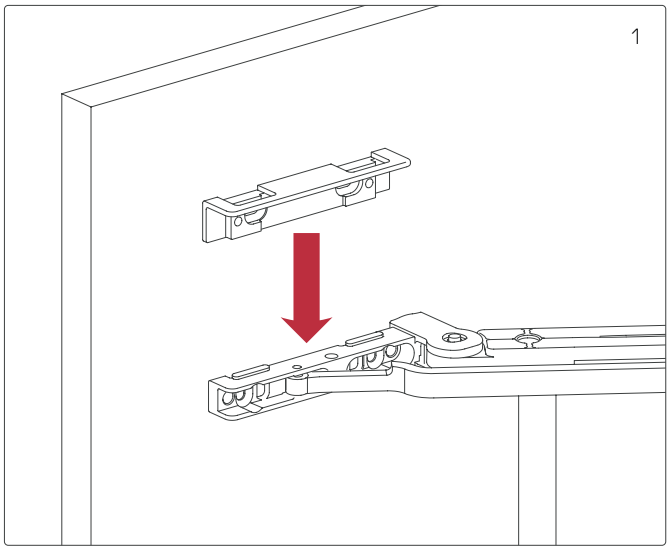

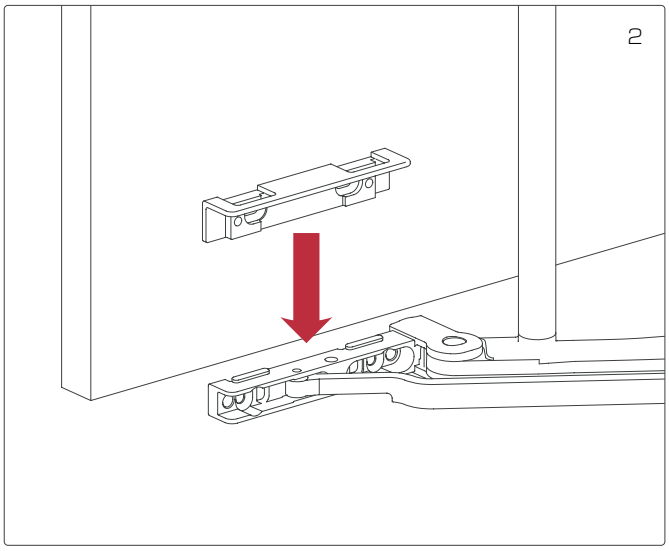

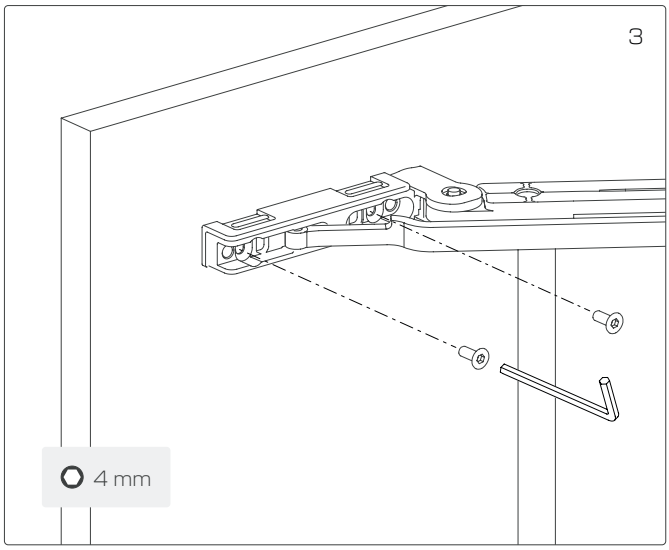

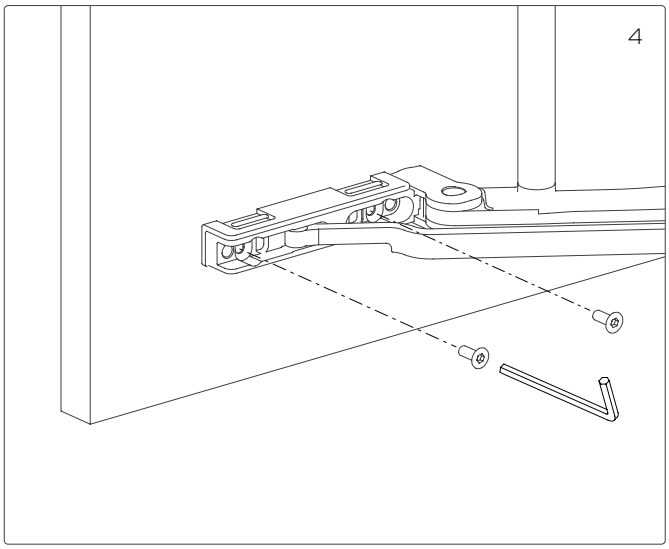

REGOLAZIONI
ADJUSTMENTS

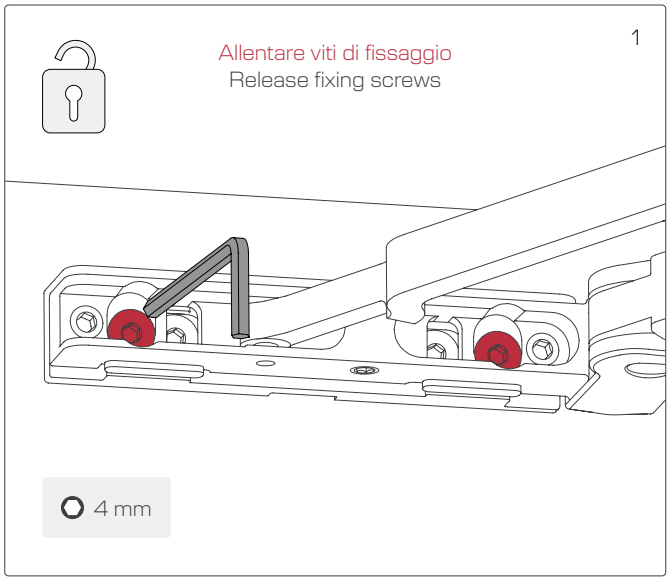

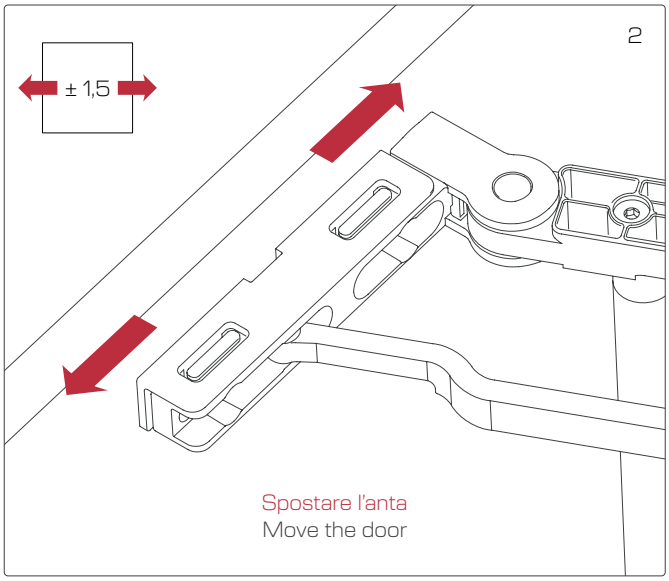

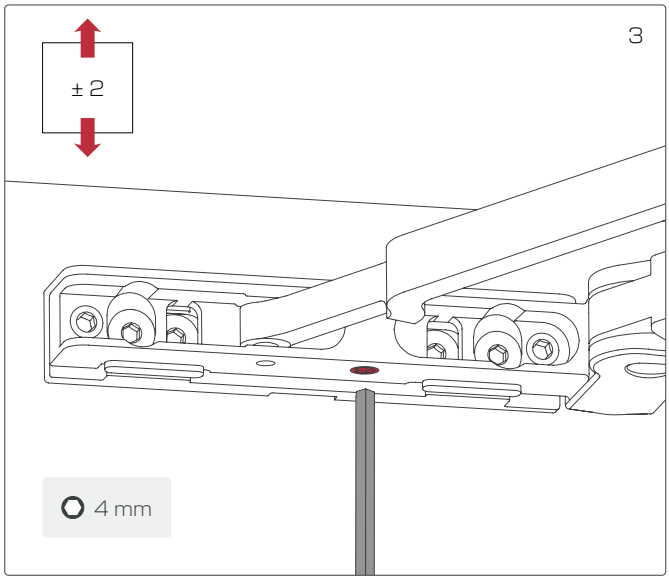

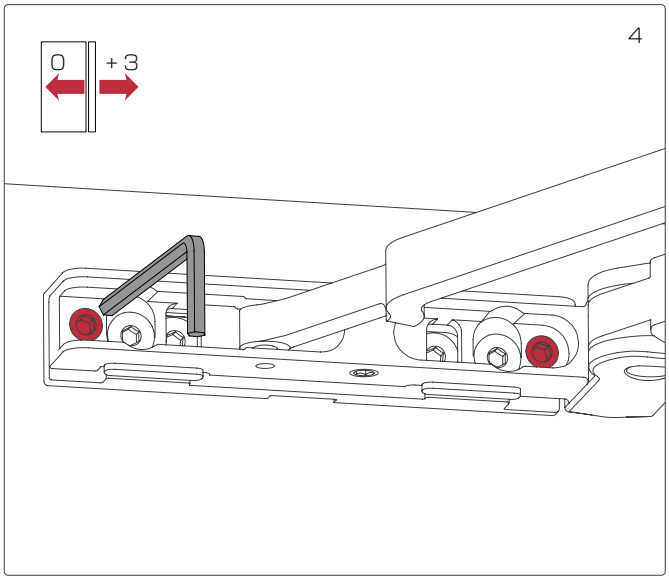

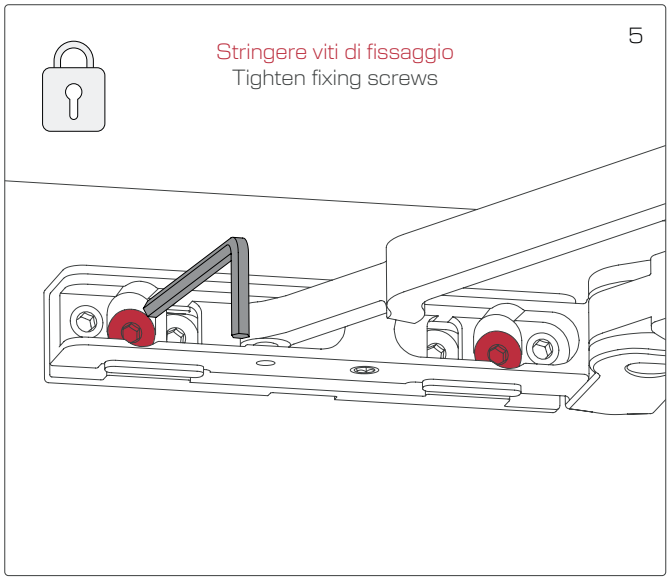

REGOLAZIONE ORIZZONTALE DI PRECISIONE
PRECISION HORIZONTAL ADJUSTMENT

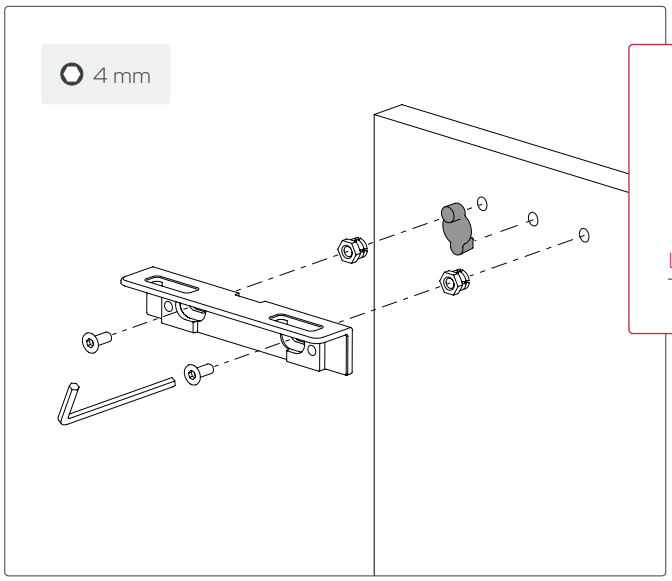

ATTENZIONE WARNING

L'uso della camma di regolazione è opzionale e solo per ante in legno.
The use of the adjustment cam is optional and just for wooden doors.

1

Allentare viti di fissaggio
Release fixing screws

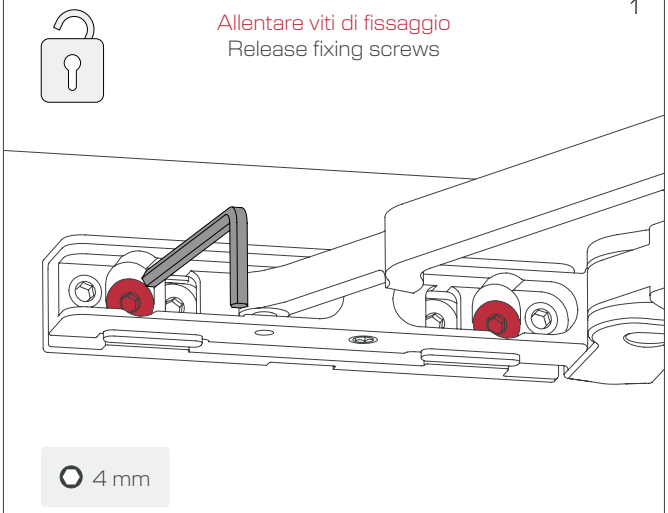

2

Spostare il cursore della camma
Move the cam cursor

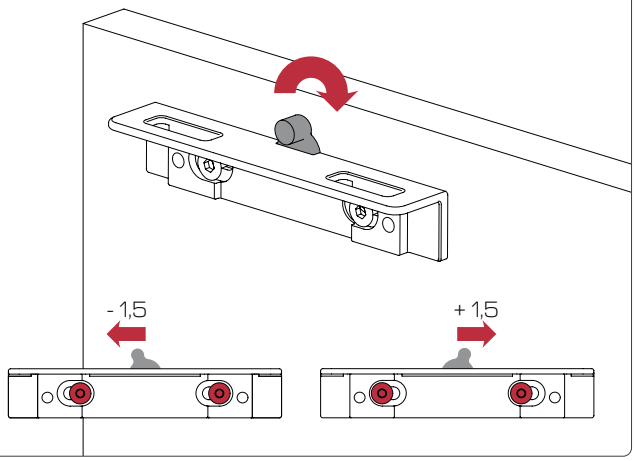

3

Stringere viti di fissaggio
Tighten fixing screws

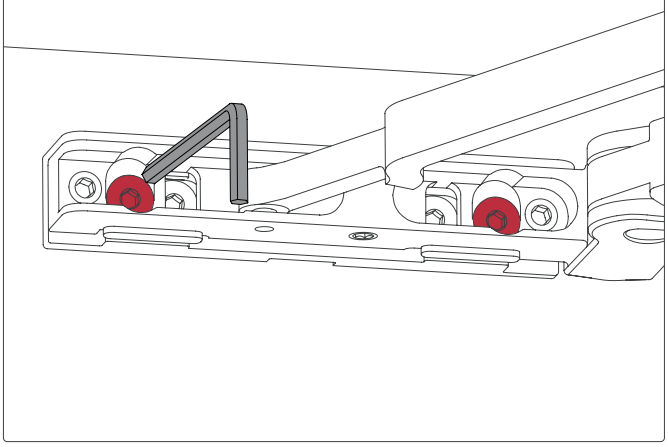

ATTACCO ANTA PER PROFILO ALLUMINIO
DOOR'S CONNECTION FOR ALUMINUM PROFILE

Accessorio opzionale.
Optional accessory.

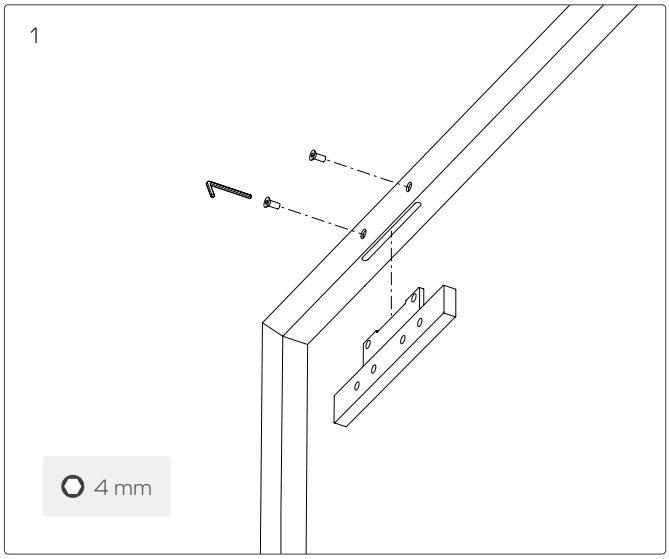

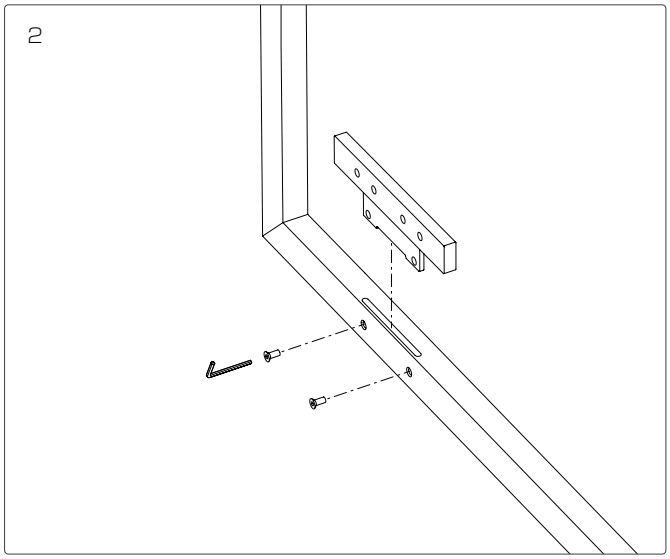

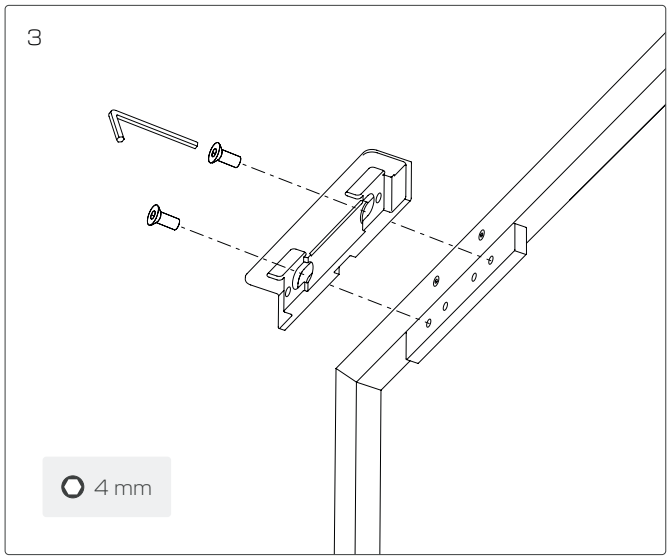

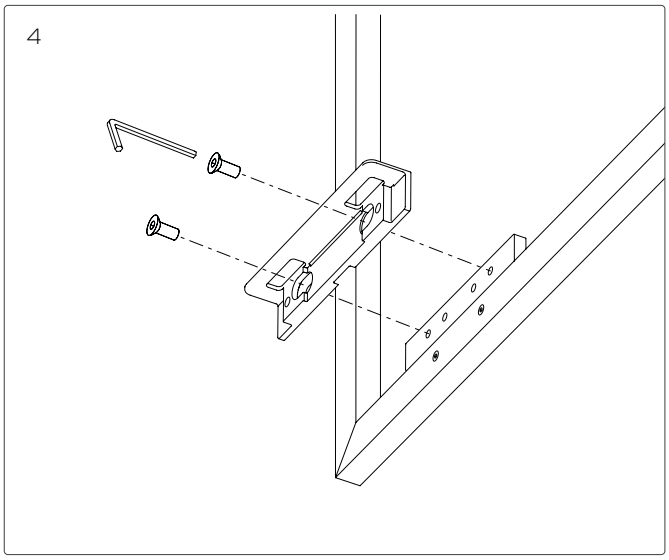

ATTACCO ANTA CENTRALE
MIDDLE DOOR'S CONNECTION

Accessorio opzionale.
Optional accessory.

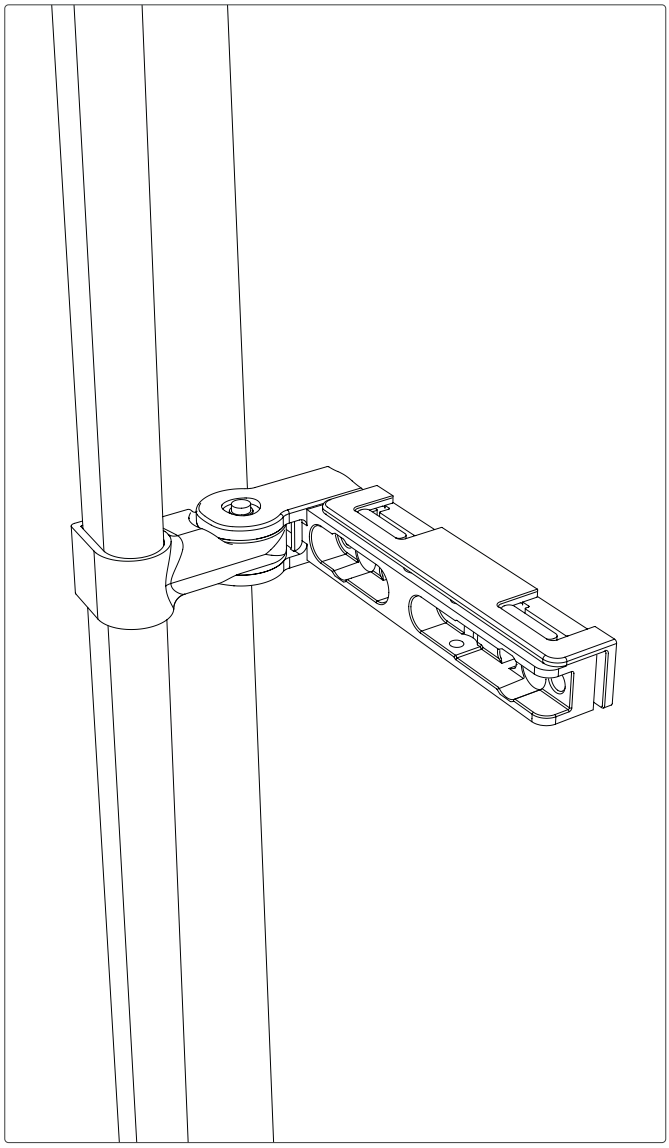

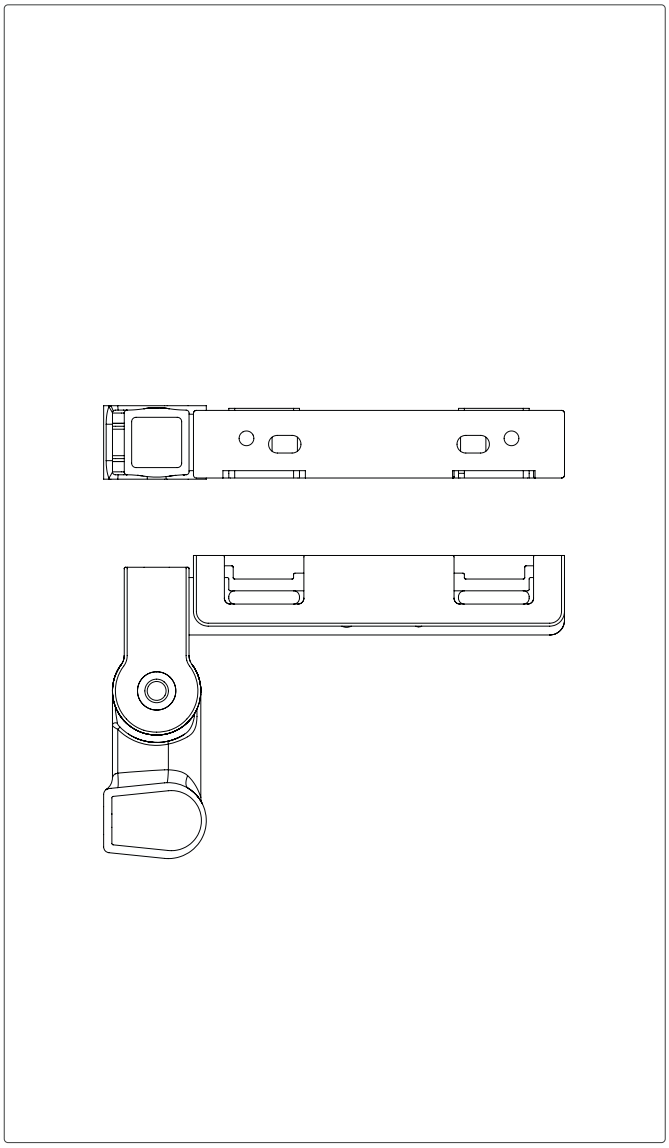

EFFEGIBREVETTI

Incluso nel catalogo EFFEGI BREVETTI:

CERNIERE per:
Ante a battente
Ante a ribalta

FISSAGGI:
Bussole a espansione
Orizzontali
Verticali
A scatto
Livellatori
Reggipiani

MECCANISMI per:
Ante a ribalta
Ante a pantografo
Push to open

EFFEGI BREVETTI ha la facoltà di apportare ai prodotti tutte le modifiche e migliorie tecniche necessarie.

L'utilizzo di tutti i prodotti EFFEGI BREVETTI è consentito esclusivamente per gli scopi e nelle modalità previste dalla relativa documentazione tecnica.

Nel catalogo sono fornite informazioni dettagliate per una corretta applicazione. Per ogni prodotto:
Caratteristiche generali
Lavorazioni del mobile
Accessori opzionali
Istruzioni di montaggio
Tabelle delle forze
Colori e finiture
Imballaggio
Tabelle codici

Per informazioni riguardo quantità minime ordinabili e colori personalizzati si prega di rivolgersi all'indirizzo email info@effegibrevetti.com o compilare il form sul nostro sito web www.effegibrevetti.com.

EFFEGI BREVETTI è un'azienda con sistema di gestione qualità ISO 9001 certificato da DNV.

Included in EFFEGI BREVETTI's catalogue:

HINGES for:
Swing doors
Flap doors

FITTINGS:
Expansion bushings
Horizontal
Vertical
Snap
Levellers
Shelf supports

MECHANISMS for:
Flap doors
Pantograph doors
Push to open

EFFEGI BREVETTI reserves the right to make changes and technical improvements needed to the products.

All EFFEGI BREVETTI's products may only be used for the purposes and in the manner specified in the relevant technical documentation.

In the catalog detailed information is provided for the correct application. For every product:
General features
Cabinet machining
Optional accessories
Mounting instructions
Loads tables
Colors and finishes
Packaging
Code tables

For information regarding minimum order quantities and custom colors, please contact us at the email address: info@effegibrevetti.com or fill out the form on our the website www.effegibrevetti.com.

EFFEGI BREVETTI is a company with ISO 9001 quality management system certified by DNV.

EFFEGIBREVETTI

www.effegibrevetti.com

EFFEGI BREVETTI SRL

Via Cava Trombetta 17/25
20054 Segrate MI Italia

Tel +39 02 26921838
info@effegibrevetti.com

CAT PEGASO V 2026 R 1