EFFEGIBREVETTI

GIUNTI VERTICALI
VERTICAL FITTINGS

EFFEGIBREVETTI

effegibrevetti.com

BETA

Giunto verticale Ø 18
Vertical fitting Ø 18

Beta è un giunto verticale progettato per librerie e armadiature, ideale per garantire stabilità e praticità d'uso. È disponibile in due versioni: Beta B, utilizzabile sia in orizzontale che in verticale, e Beta M, solo in verticale. I ripiani sono facilmente removibili per una maggiore flessibilità. È disponibile anche una versione senza bordo rialzato per un montaggio a filo con la superficie del ripiano.

Beta is a vertical fitting designed for bookcases and cabinet structures, ensuring stability and ease of use. It is available in two versions: Beta B, suitable for both horizontal and vertical use, and Beta M, for vertical use only. Shelves can be easily removed for greater flexibility. A version without a raised edge is also available, allowing flush mounting with the shelf surface.

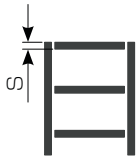

Spess min pannello 16 mm
Min panel's thickness 16 mm

TIPOLOGIE
TYPOLOGIES

STANDARD SENZA BORDO RIALZATO
STANDARD WITHOUT RAISED EDGE

I	H
8	14
10	16
11	17

CON BORDO RIALZATO
WITH RAISED EDGE

I	H
12,5	18,5
14,5	20,5

FINITURE
FINISHES

Zinco
Zinc

LAVORAZIONI RIPIANO
SHELF'S MACHINING

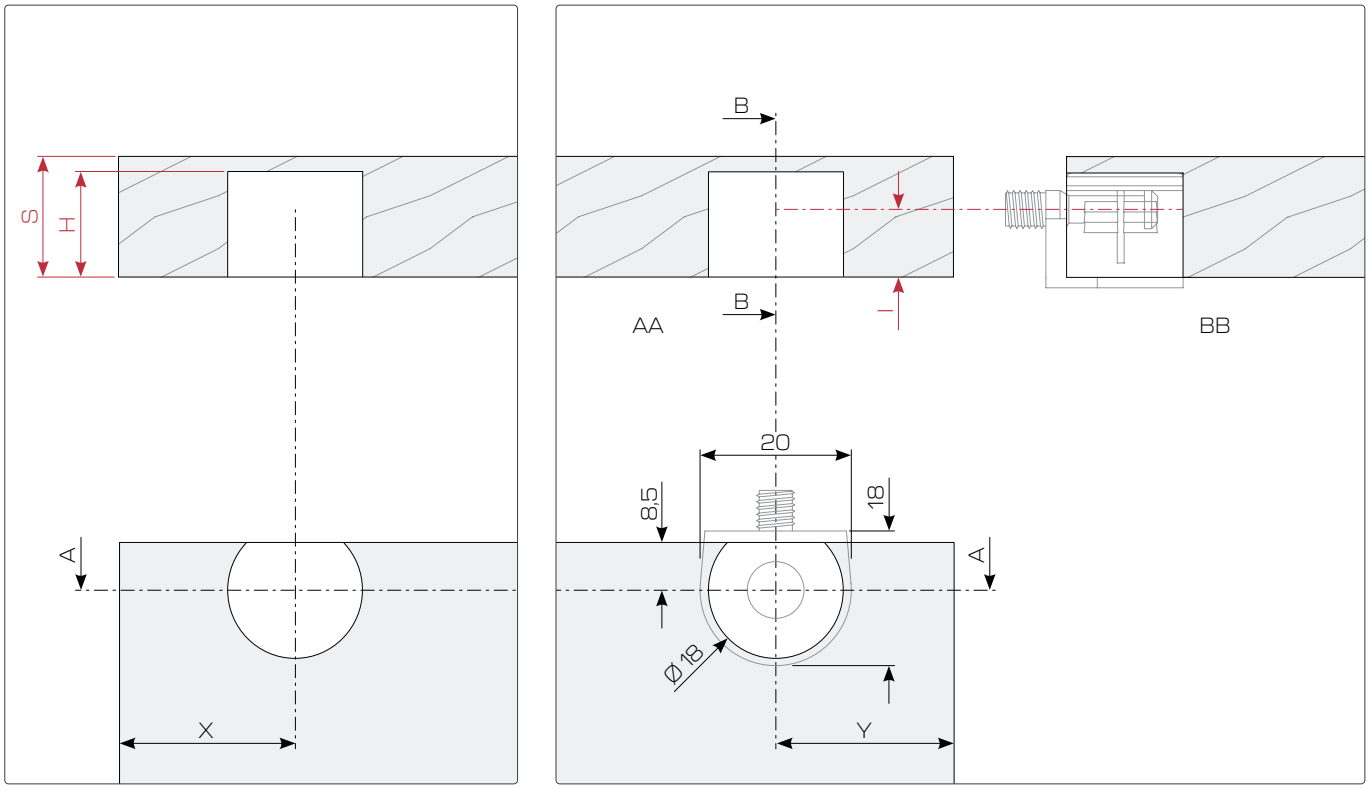

LAVORAZIONI RIPIANO BETA CON BORDO RIALZATO
SHELF'S MACHINING BETA WITH RAISED EDGE

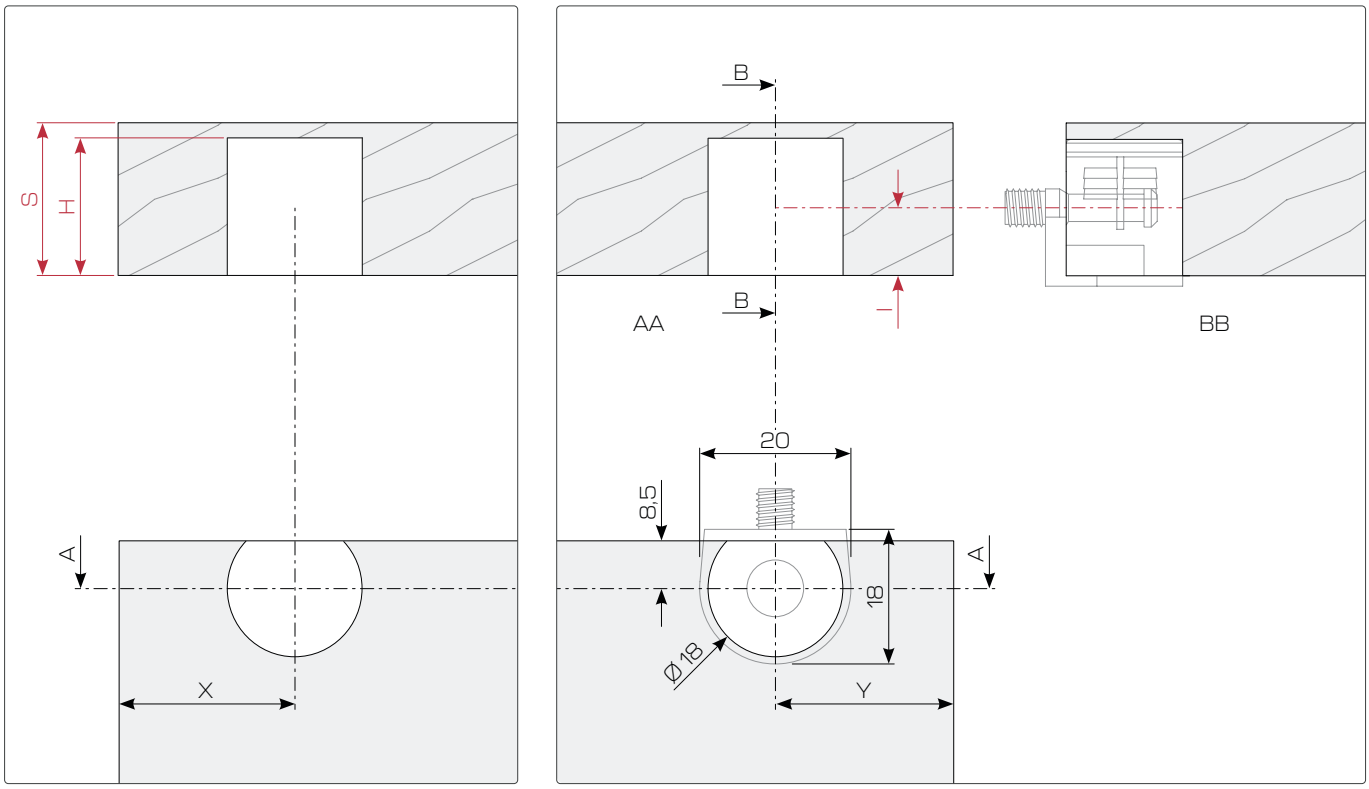

LAVORAZIONI SPALLA
SIDE PANEL'S MACHINING

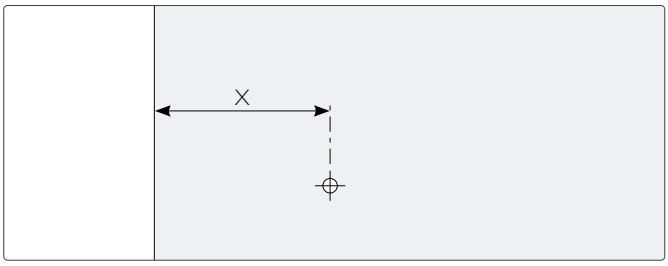

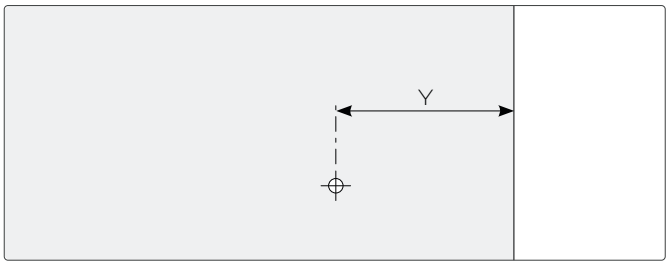

Bussola Ankor M4 x 10
ANKOR Bushing M4 x 10

Perno M4
M4 pin

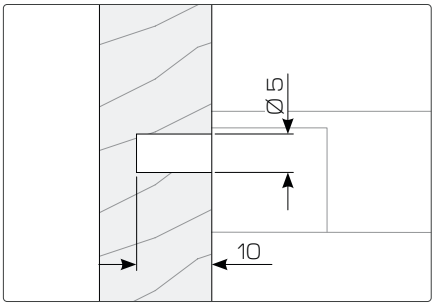

Bussola Ankor M6 x 9 pastiglia
ANKOR Bushing M6 x 9 pad

Perno M6
M6 pin

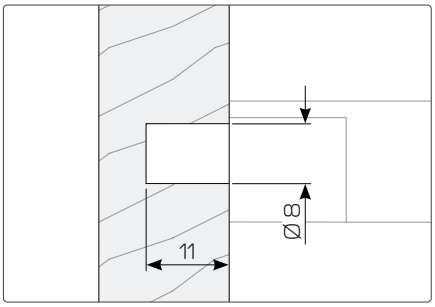

Bussola Ankor M6 x 12 pastiglia
ANKOR Bushing M6 x 12 pad

Perno M6
M6 pin

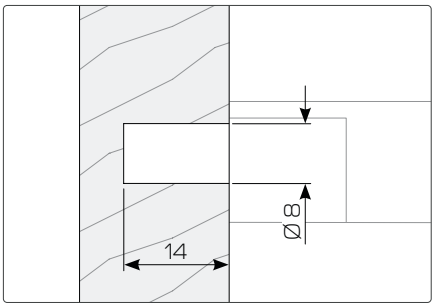

COMBI

Giunto verticale Ø 26
Vertical fitting Ø 26

Combi è un giunto verticale progettato per librerie e armadiature, ideale per garantire stabilità e versatilità. È disponibile in due versioni: Combi B, utilizzabile sia in orizzontale che in verticale, e Combi M, solo in verticale. Una variante è dotata di codolo inferiore che consente di lasciare visibile soltanto un piccolo disco metallico Ø 10 mm, per un risultato estetico discreto e pulito.

Combi is a vertical fitting designed for bookcases and cabinet structures, ensuring stability and versatility. It is available in two versions: Combi B, suitable for both horizontal and vertical use, and Combi M, for vertical use only. A version features a cylindrical dowel on the bottom, leaving only a small visible metal dot Ø 10 mm for a clean and discreet aesthetic result.

TIPOLOGIE
TYPOLOGIES

STANDARD SENZA CODOLO
STANDARD WITHOUT DOWEL

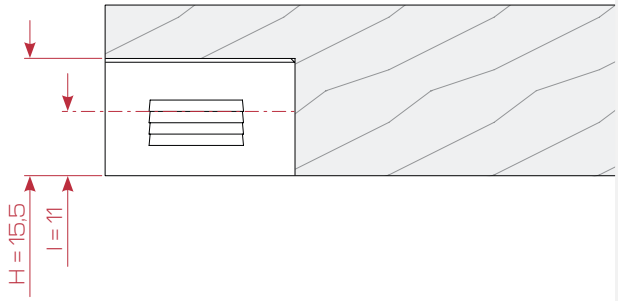

STANDARD CON CODOLO
STANDARD WITH DOWEL

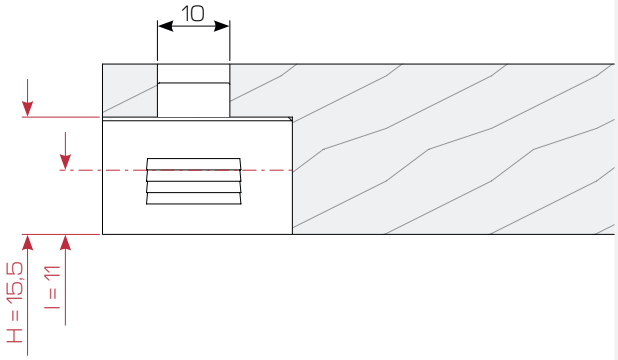

CON COLLARE SENZA CODOLO
WITH COLLAR WITHOUT DOWEL

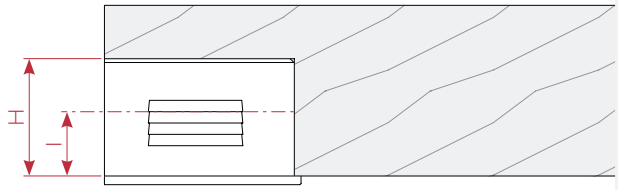

CON COLLARE CON CODOLO
WITH COLLAR WITH DOWEL

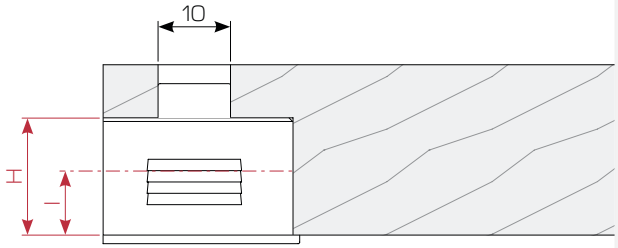

l	H
10	15,5
12,5	19
14,5	20,5
20	26,5

COLORI
COLORS

Bianco
White

Nero
Black

LAVORAZIONI RIPIANO
SHELF'S MACHINING

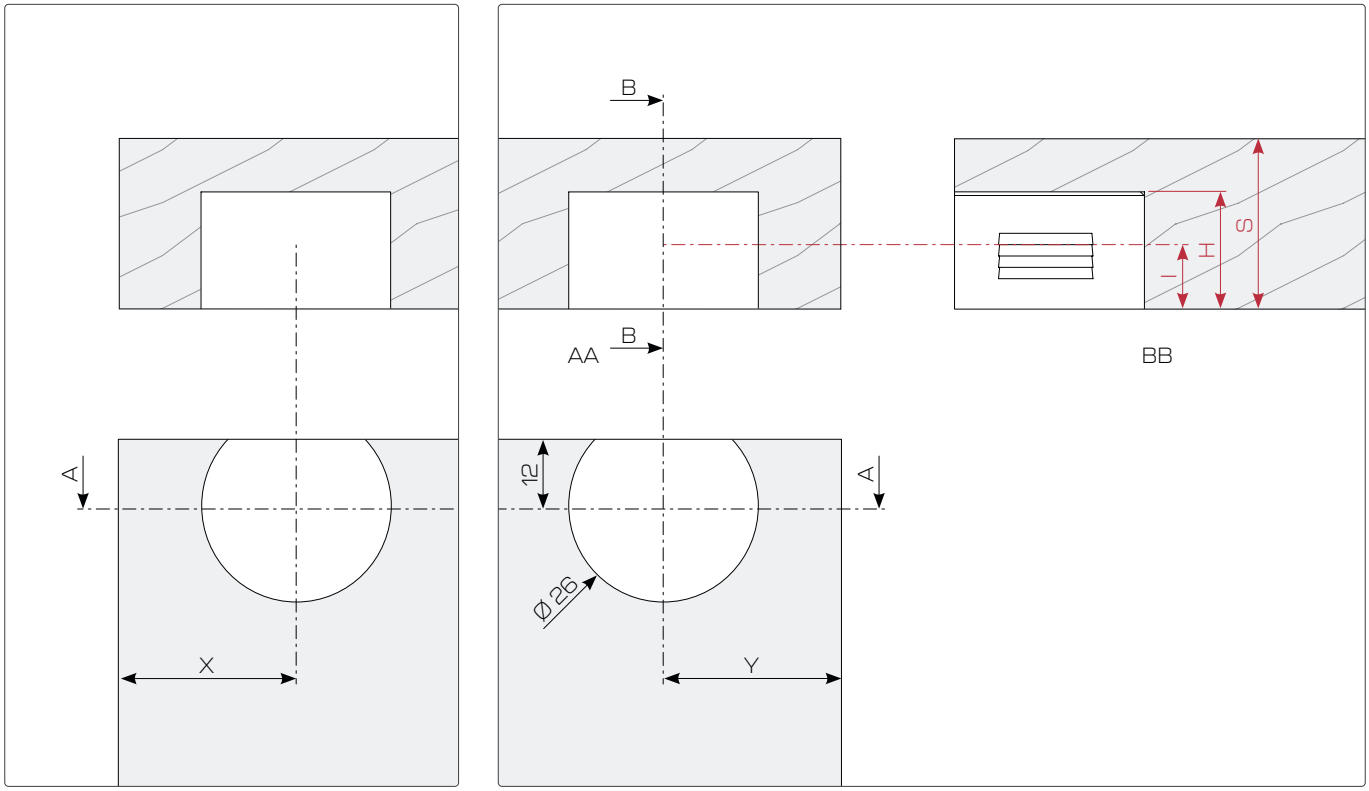

LAVORAZIONI RIPIANO COMBI CON CODOLO
SHELF'S MACHINING COMBI WITH DOWEL

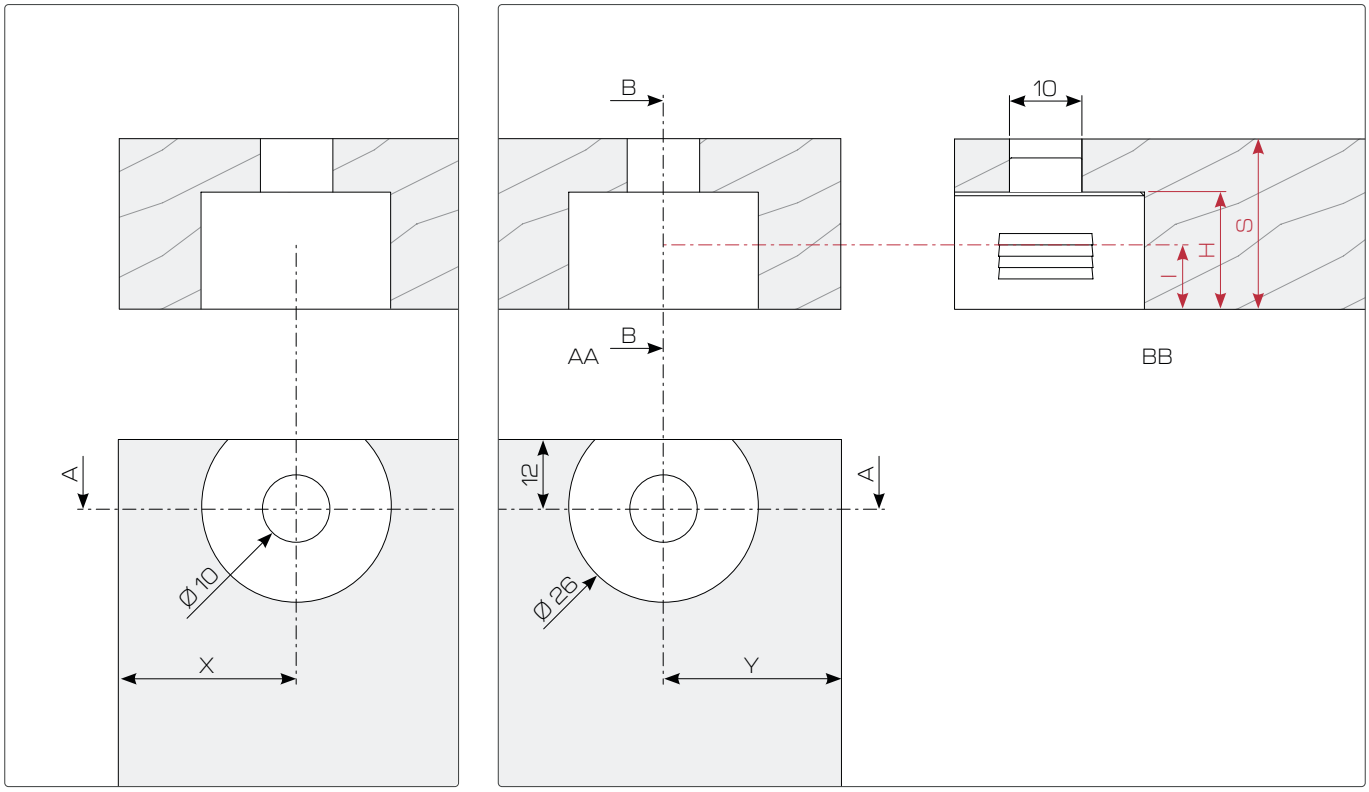

LAVORAZIONI SPALLA
SIDE PANEL'S MACHINING

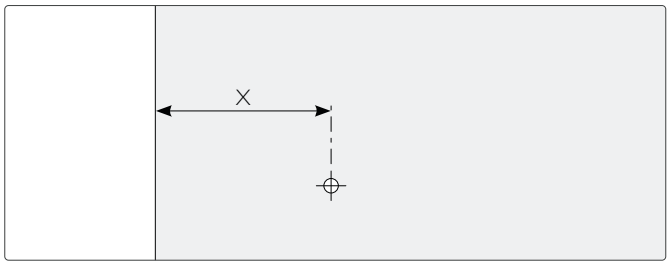

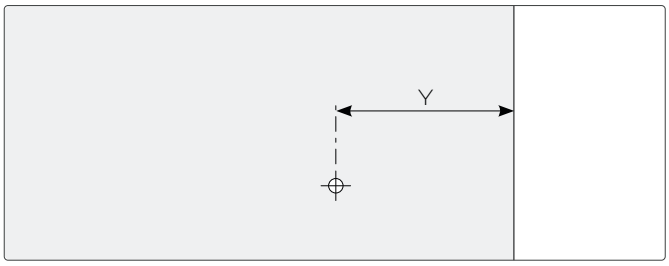

Perno mordente legno
Thread cutting pin

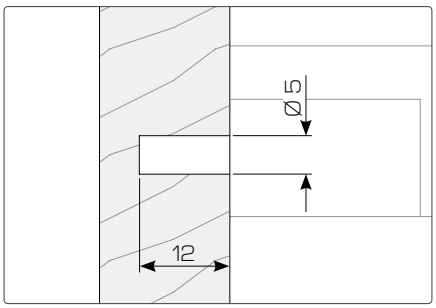

Bussola Ankor M4 x 10
ANKOR Bushing M4 x 10

Perno M4 x 7
M4 x 7 pin

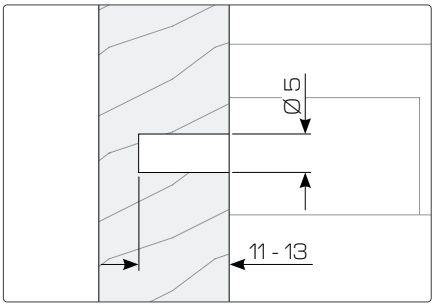

Bussola Ankor M4 x 10
ANKOR Bushing M4 x 10

Perno M4 x 9
M4 x 9 pin

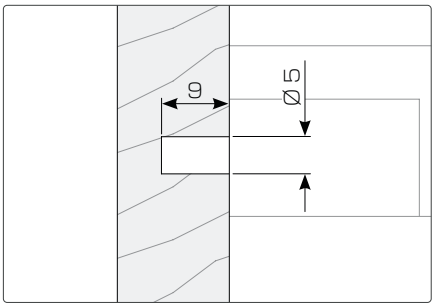

Bussola Ankor M4 x 9 estraibile
ANKOR Bushing M4 x 9 extractable

Perno M4 x 9
M4 x 9 pin

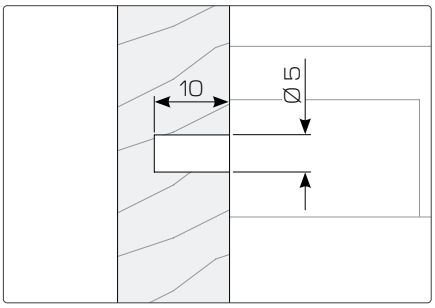

Bussola Ankor M6 x 9
ANKOR Bushing M6 x 9

Perno M6 x 6
M6 x 6 pin

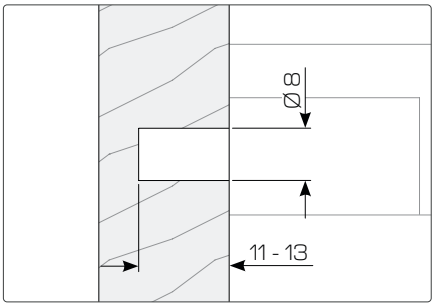

Bussola Ankor M6 x 12
ANKOR Bushing M6 x 12

Perno M6 x 6
M6 x 6 pin

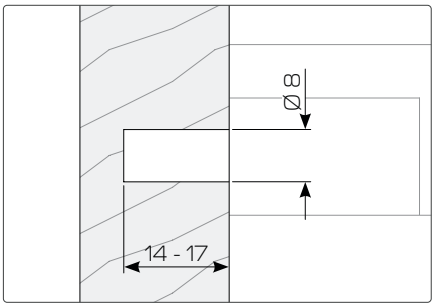

TAPPI COMBI SENZA CODOLO
CAPS COMBI WITHOUT DOWEL

Tappo a spina
Plug cap

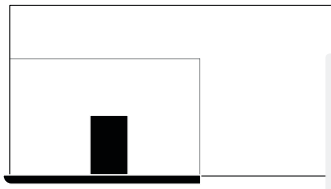

Accessorio opzionale.
Optional accessory.

Tappo con collare
Cap with collar

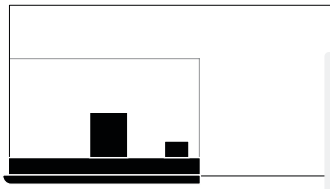

Accessorio opzionale.
Optional accessory.

Tappo a incastro
Snap cap

Accessorio opzionale.
Optional accessory.

COLORI TAPPI
CAPS COLORS

Bianco
White

Nero
Black

TAPPI COMBI CON CODOLO
CAPS COMBI WITH DOWEL

Tappo aperto
Open cap

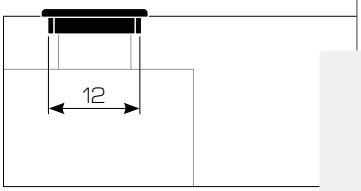

Accessorio opzionale.
Optional accessory.

Tappo chiuso
Closed cap

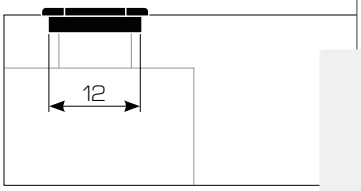

Accessorio opzionale.
Optional accessory.

FINITURE TAPPI
CAPS FINISHES

Nichel
Nickel

Nichel Nero
Black Nickel

MINICOMBI

Giunto verticale Ø 18
Vertical fitting Ø 18

MiniCombi è un giunto verticale progettato per librerie e armadiature leggere, ideale per applicazioni dove sono richieste praticità e semplicità di montaggio. Garantisce una buona stabilità pur mantenendo dimensioni compatte. I ripiani sono facilmente removibili, consentendo una gestione flessibile degli spazi e facilitando operazioni di montaggio, smontaggio e riconfigurazione nel tempo.

MiniCombi is a vertical fitting designed for bookcases and light cabinet structures, ideal for applications requiring practicality and easy installation. It ensures good stability while maintaining compact dimensions. Shelves are easily removable, allowing flexible space management and simplifying assembly, disassembly, and reconfiguration over time.

TIPOLOGIE
TYPOLOGIES

SENZA COLLARE
WITHOUT COLLAR

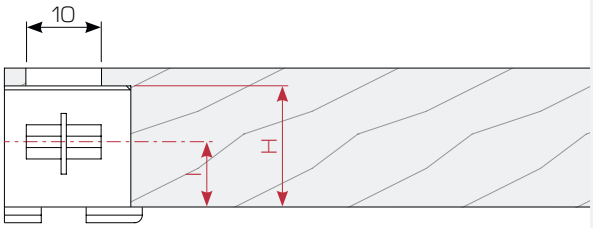

CON COLLARE
WITH COLLAR

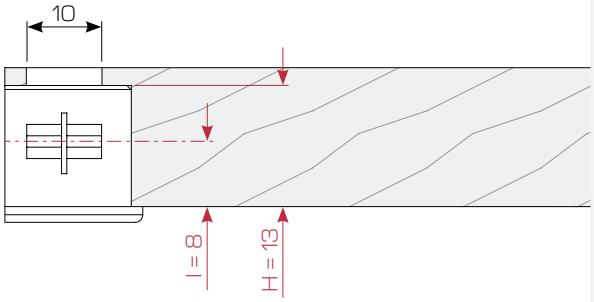

I	H
9,5	15
11	16
12,5	17,5

COLORI
COLORS

Bianco
White

Nero
Black

LAVORAZIONI RIPIANO
SHELF'S MACHINING

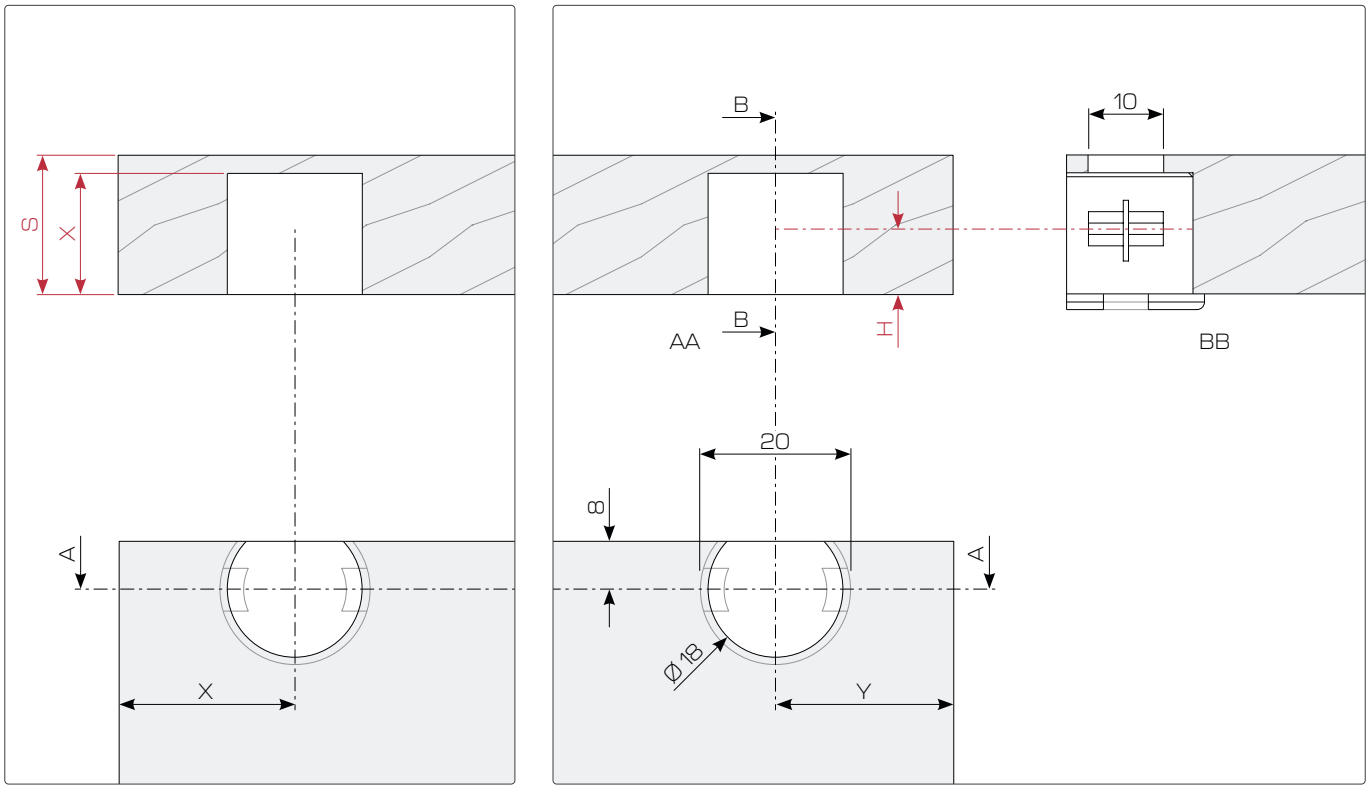

LAVORAZIONI SPALLA
SIDE PANEL'S MACHINING

Bussola Ankor M4 x 10
ANKOR Bushing M4 x 10

Perno M4 x 7
M4 x 7 pin

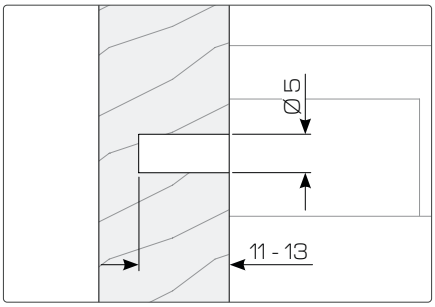

Bussola Ankor M4 x 10
ANKOR Bushing M4 x 10

Perno M4 x 9
M4 x 9 pin

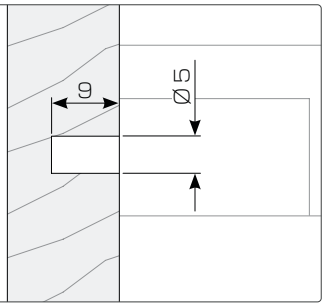

Bussola Ankor M4 x 9 estraibile
ANKOR Bushing M4 x 9 extractable

Perno M4 x 9
M4 x 9 pin

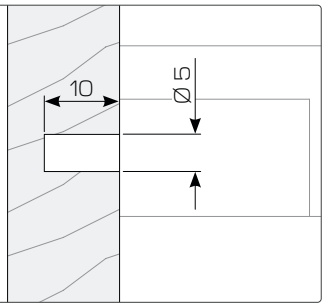

TAPPO
CAP

Tappo a incastro
Snap cap

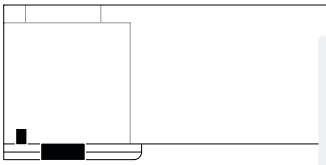

Accessorio opzionale.
Optional accessory.

COLORI TAPPO
CAP'S COLORS

Bianco
White

Nero
Black

VERTIGO

Giunto verticale e reggipiani incassato
Concealed vertical fitting and shelf support

Giunto a scomparsa progettato per il fissaggio non permanente dei ripiani al mobile, ideale per soluzioni flessibili e riconfigurabili. Viene inserito all'interno di un foro praticato nel pannello, risultando completamente invisibile alla vista. Vertigo svolge una doppia funzione: reggipiano e giunto verticale, garantendo stabilità, praticità d'uso e un'estetica pulita senza elementi visibili.

Recessed fitting designed for the non-permanent fixing of shelves to furniture, ideal for flexible and reconfigurable solutions. It is inserted into a drilled hole in the panel, remaining completely invisible. Vertigo performs a dual function as both a shelf support and a vertical fitting, ensuring stability, ease of use, and a clean aesthetic without visible components.

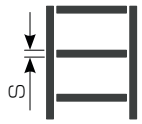

Spess min ripiano 19 mm
Min shelf's thickness 19 mm

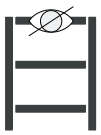

Invisibile montato
Invisible once mounted

LAVORAZIONI RIPIANO
SHELF'S MACHINING

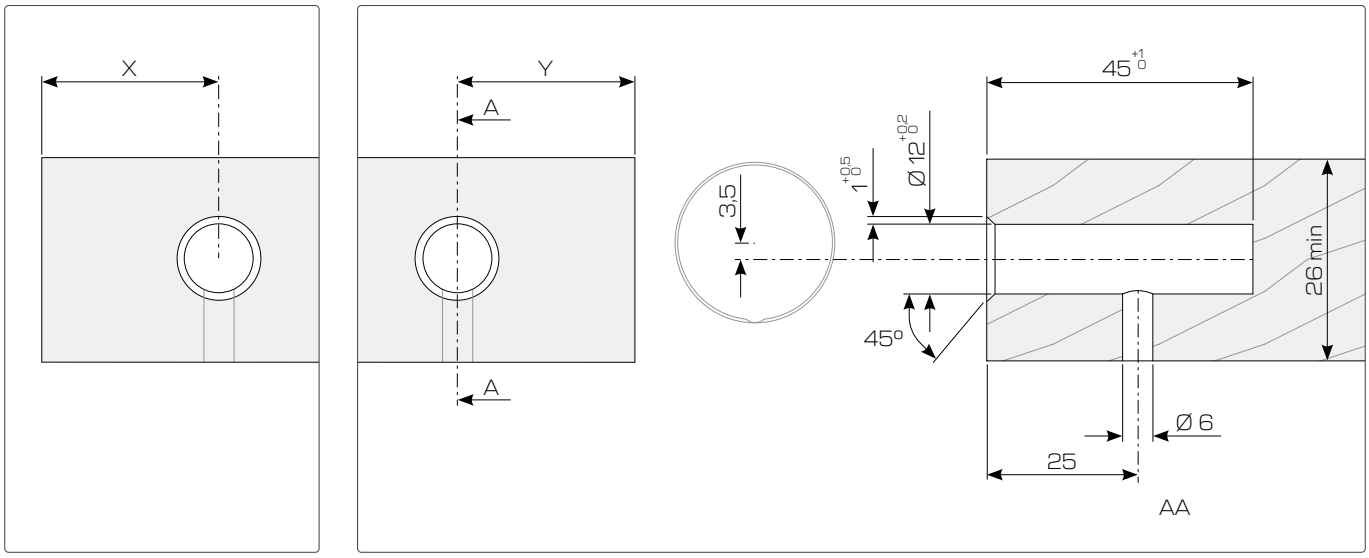

LAVORAZIONI RIPIANO BUSSOLA DOPPIA
SHELF'S MACHINING DOUBLE DOWEL

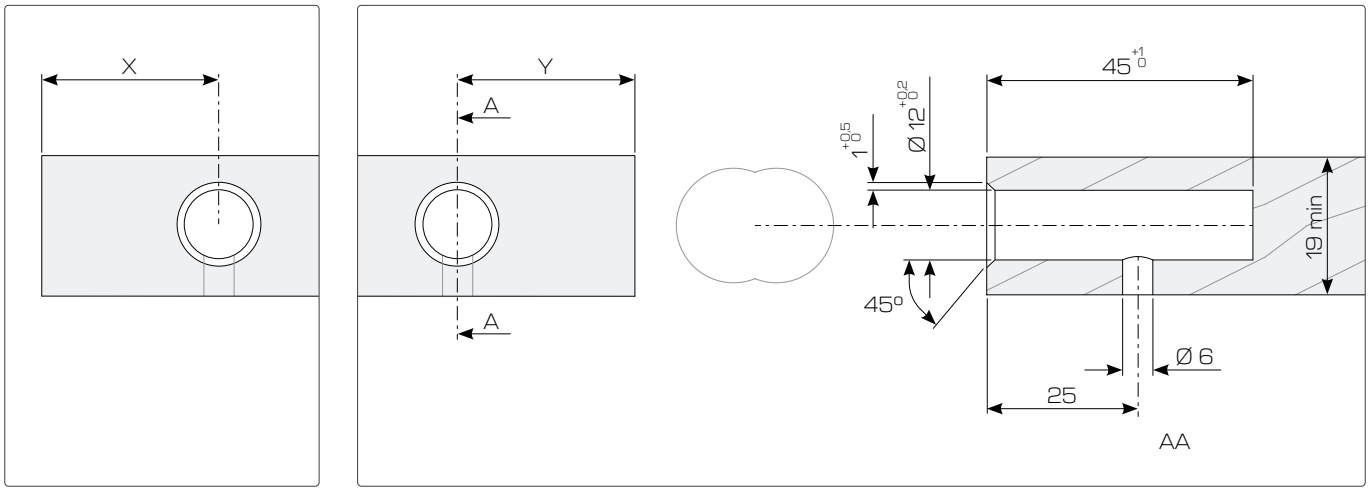

LAVORAZIONI SPALLA
SIDE PANEL'S MACHINING

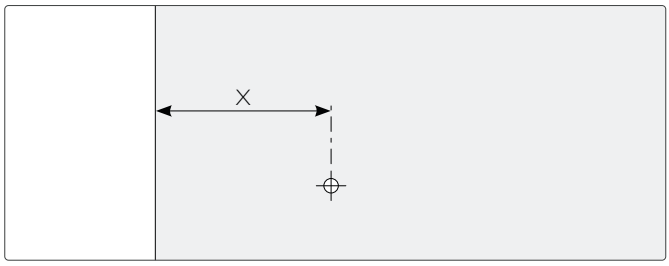

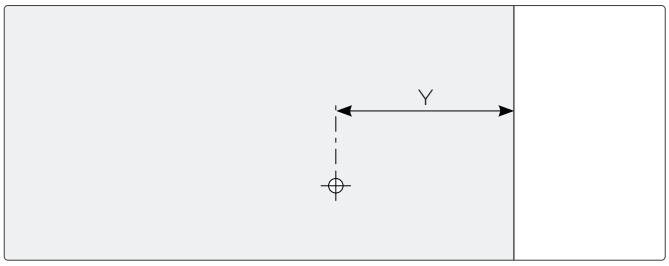

Bussola acetalica
Acetal dowel

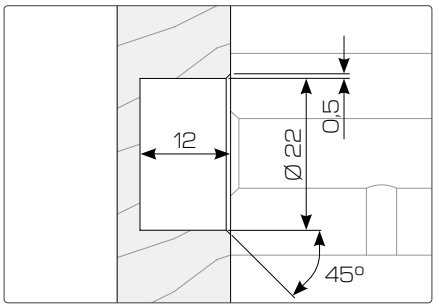

Bussola zama
Zamak dowel

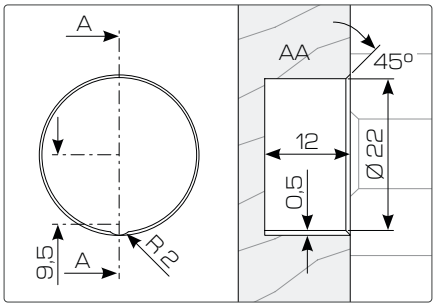

Bussola acetalica doppia
Acetal double dowel

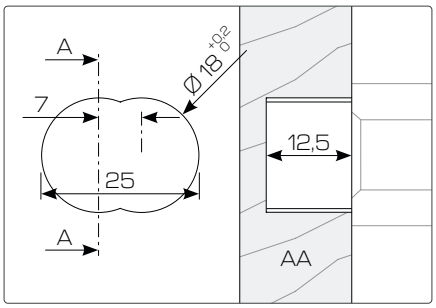

MONTAGGIO
MOUNTING

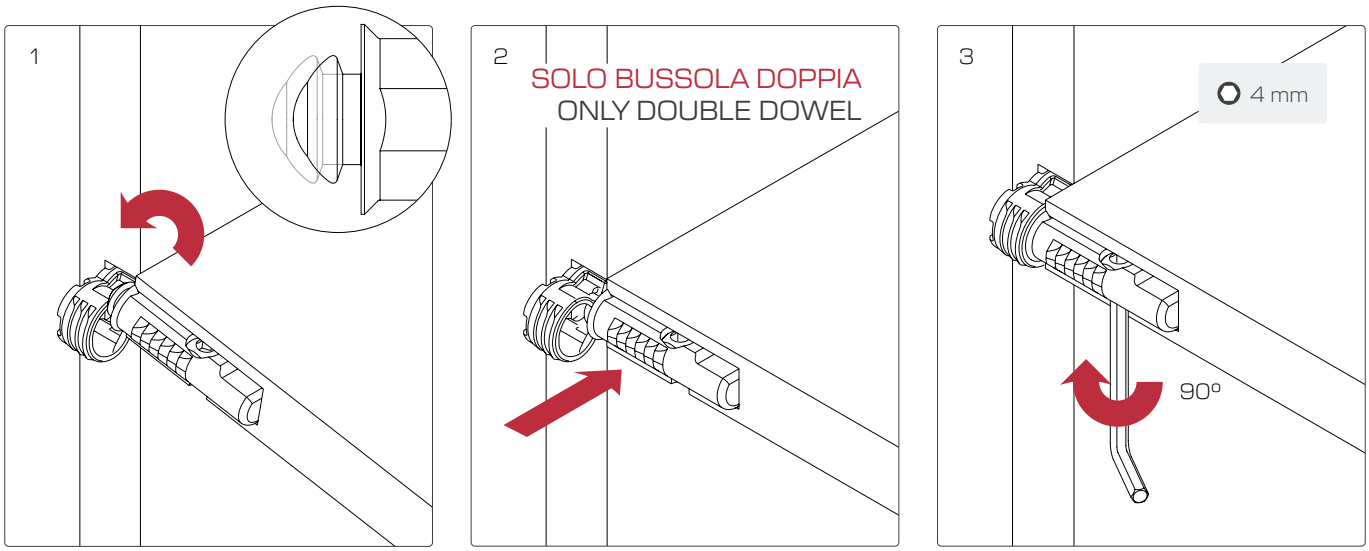

EFFEGIBREVETTI

Incluso nel catalogo EFFEGI BREVETTI:

CERNIERE per:
Ante a battente
Ante a ribalta

FISSAGGI:
Bussole a espansione
Orizzontali
Verticali
A scatto
Livellatori
Reggipiani

MECCANISMI per:
Ante a ribalta
Ante a pantografo
Push to open

EFFEGI BREVETTI ha la facoltà di apportare ai prodotti tutte le modifiche e migliorie tecniche necessarie.

L'utilizzo di tutti i prodotti EFFEGI BREVETTI è consentito esclusivamente per gli scopi e nelle modalità previste dalla relativa documentazione tecnica.

Nel catalogo sono fornite informazioni dettagliate per una corretta applicazione. Per ogni prodotto:
Caratteristiche generali
Lavorazioni del mobile
Accessori opzionali
Istruzioni di montaggio
Tabelle delle forze
Colori e finiture
Imballaggio
Tabelle codici

Per informazioni riguardo quantità minime ordinabili e colori personalizzati si prega di rivolgersi all'indirizzo email info@effegibrevetti.com o compilare il form sul nostro sito web www.effegibrevetti.com.

EFFEGI BREVETTI è un'azienda con sistema di gestione qualità ISO 9001 certificato da DNV.

Included in EFFEGI BREVETTI's catalogue:

HINGES for:
Swing doors
Flap doors

FITTINGS:
Expansion bushings
Horizontal
Vertical
Snap
Levellers
Shelf supports

MECHANISMS for:
Flap doors
Pantograph doors
Push to open

EFFEGI BREVETTI reserves the right to make changes and technical improvements needed to the products.

All EFFEGI BREVETTI's products may only be used for the purposes and in the manner specified in the relevant technical documentation.

In the catalog detailed information is provided for the correct application. For every product:
General features
Cabinet machining
Optional accessories
Mounting instructions
Loads tables
Colors and finishes
Packaging
Code tables

For information regarding minimum order quantities and custom colors, please contact us at the email address: info@effegibrevetti.com or fill out the form on our the website www.effegibrevetti.com.

EFFEGI BREVETTI is a company with ISO 9001 quality management system certified by DNV.

EFFEGIBREVETTI

www.effegibrevetti.com

EFFEGI BREVETTI SRL

Via Cava Trombetta 17/25
20054 Segrate MI Italia

Tel +39 02 26921838
info@effegibrevetti.com

CAT VERT V 2026 R 1