EFFEGIBREVETTI

GIUNTI A SCATTO
SNAP FITTINGS

EFFEGIBREVETTI

effegibrevetti.com

NORMAL 720

Molla in acciaio
Steel spring

Molla in acciaio progettata per il fissaggio della zoccolatura dei mobili, ideale per garantire stabilità e praticità di montaggio. Assicura un ancoraggio sicuro e una facile installazione, adattandosi a diverse configurazioni. Disponibile in varie dimensioni con interassi da 9, 16,5, 20 e 37 mm, per offrire massima compatibilità e flessibilità nelle applicazioni d'arredo.

Steel spring designed for fixing furniture baseboards, ensuring stability and ease of installation. It provides a secure anchoring system while allowing quick assembly and adaptability to different configurations. Available in various axle spacing sizes of 9, 16,5, 20, and 37 mm, offering maximum compatibility and flexibility for furniture applications.

NORMAL 720
+
NORMAL 400 | 420 | 430

TIPOLOGIE
TYPOLOGIES

APERTA
OPENED

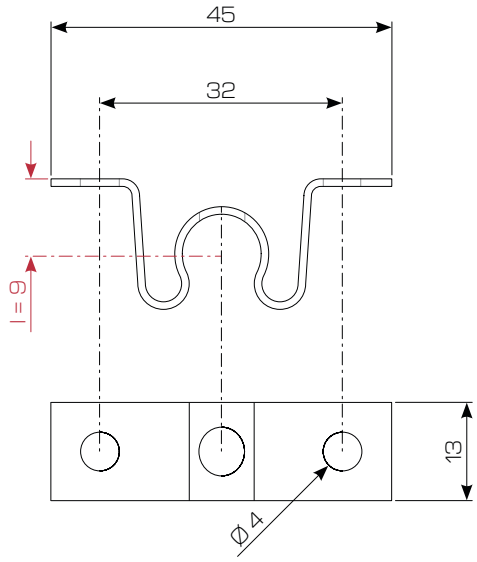

CHIUSA
CLOSED

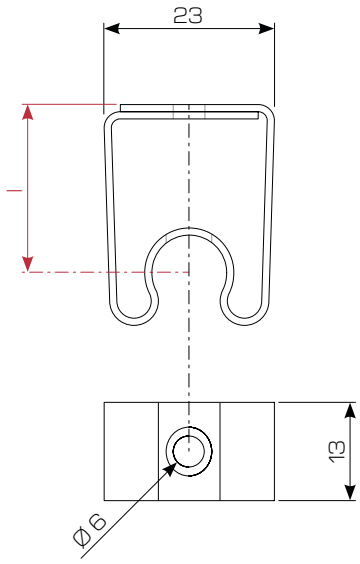

l
16,5
20
37

LAVORAZIONI SCHIENA
BACK PANEL'S MACHINING

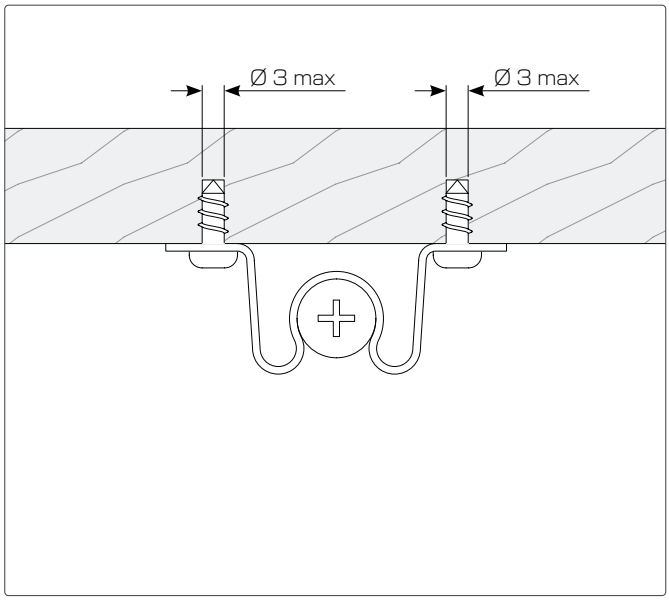

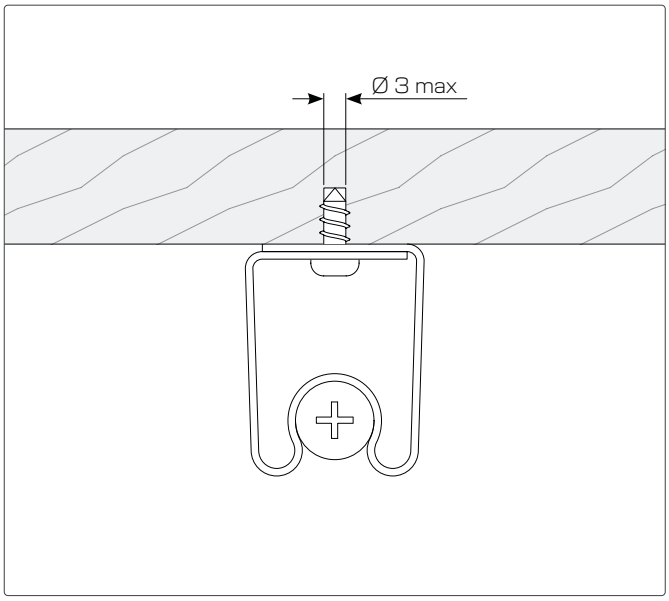

LAVORAZIONI BASE
BOTTOM PANEL'S MACHINING

Perno mordente legno
Thread cutting pin

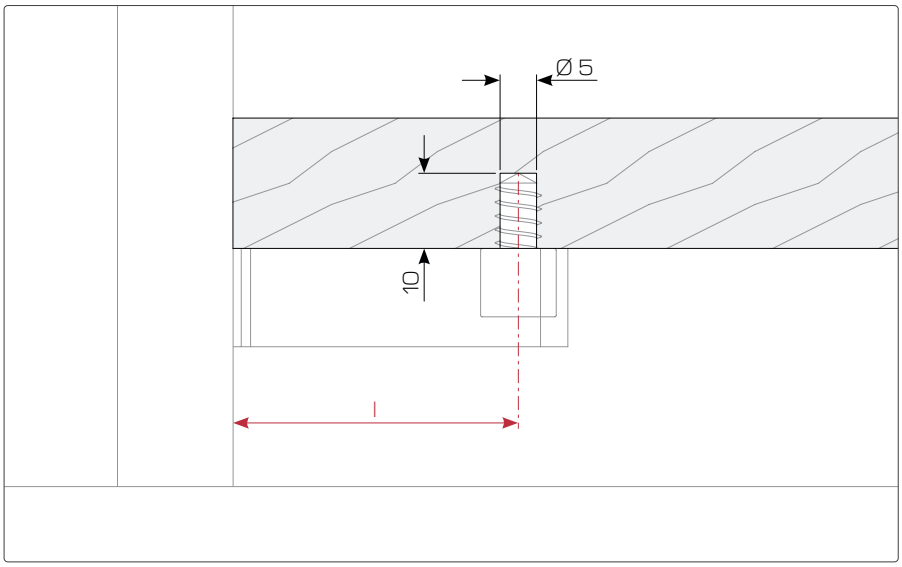

Perno con flangia
Pin with flange

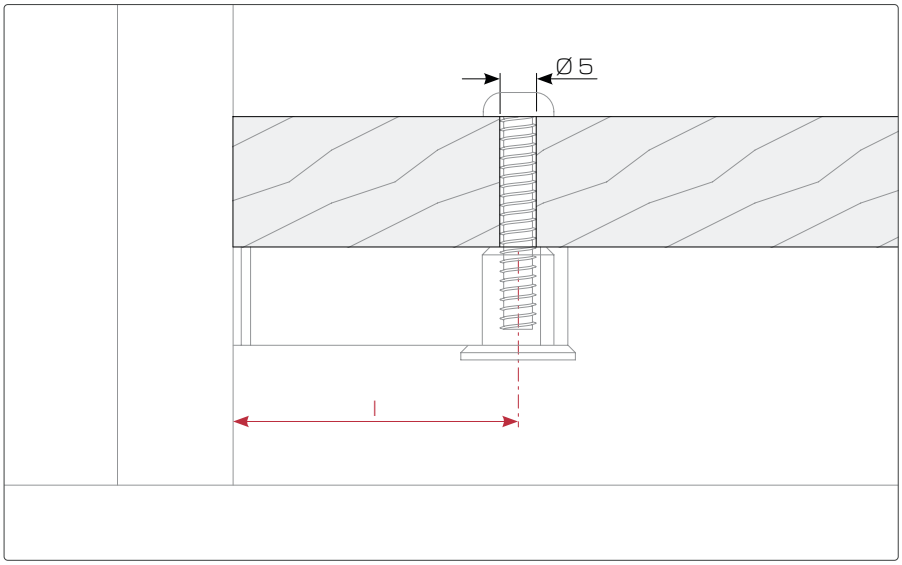

NORMAL 800 | NORMAL 850

Spine a scatto
Plug snap fittings

Spine a scatto progettate per il fissaggio non strutturale di frontalini e listelli di finitura su mobili, ideali per applicazioni pratiche e veloci. Il modello Normal 850 è studiato per il montaggio perpendicolare, garantendo un inserimento semplice e sicuro. Utilizzate in abbinamento alle apposite bussole, assicurano un ancoraggio stabile e una facile rimozione quando necessario.

Snap plug fittings designed for the non-structural fixing of front panels and finishing strips on furniture, ideal for quick and practical applications. The Normal 850 model is intended for perpendicular mounting, ensuring easy and secure insertion. Used in combination with dedicated dowels, they provide stable anchoring and allow easy removal when needed.

LAVORAZIONI
MACHINING

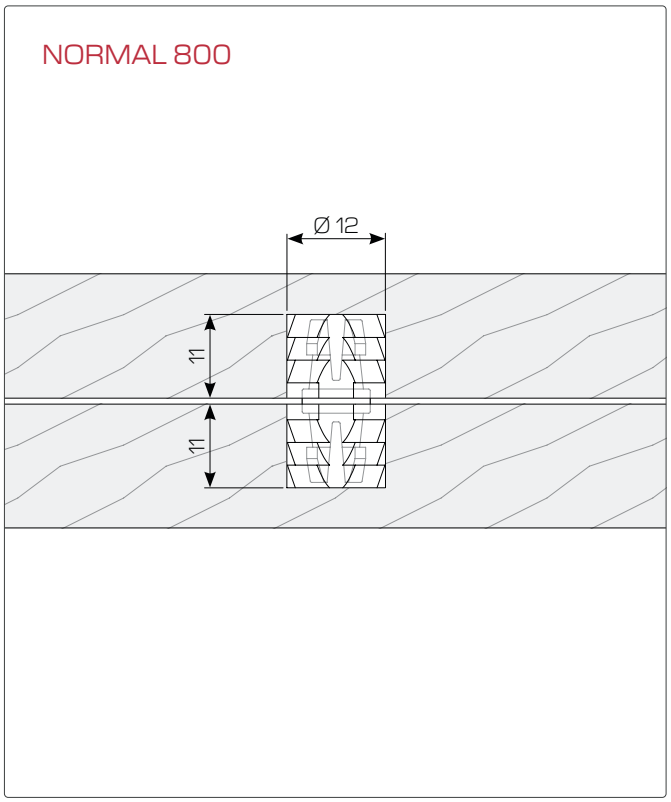

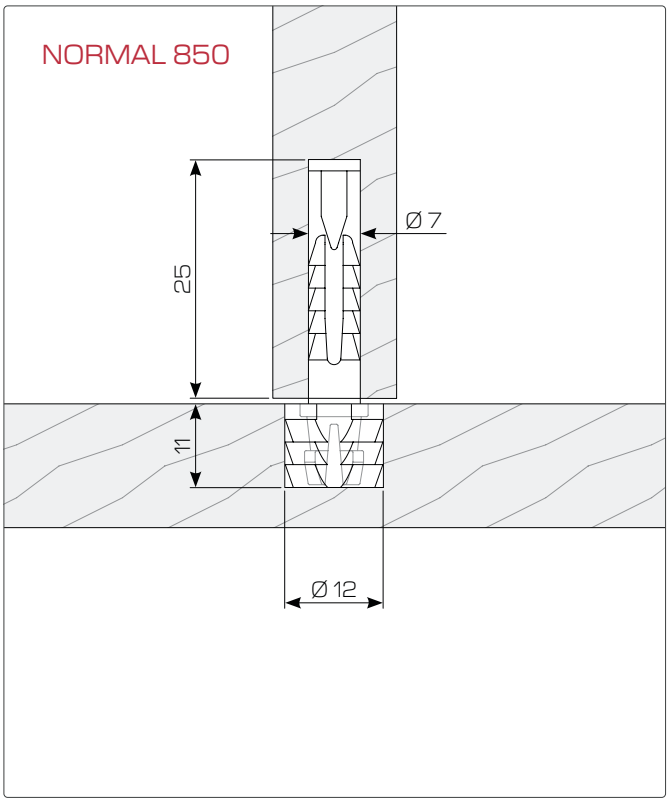

COLORI NORMAL 800
NORMAL 800 COLORS

Nero
Black

COLORI NORMAL 800
NORMAL 850 COLORS

Bianco
White

EFFEGIBREVETTI

Incluso nel catalogo EFFEGI BREVETTI:

CERNIERE per:
Ante a battente
Ante a ribalta

FISSAGGI:
Bussole a espansione
Orizzontali
Verticali
A scatto
Livellatori
Reggipiani

MECCANISMI per:
Ante a ribalta
Ante a pantografo
Push to open

EFFEGI BREVETTI ha la facoltà di apportare ai prodotti tutte le modifiche e migliorie tecniche necessarie.

L'utilizzo di tutti i prodotti EFFEGI BREVETTI è consentito esclusivamente per gli scopi e nelle modalità previste dalla relativa documentazione tecnica.

Nel catalogo sono fornite informazioni dettagliate per una corretta applicazione. Per ogni prodotto:
Caratteristiche generali
Lavorazioni del mobile
Accessori opzionali
Istruzioni di montaggio
Tabelle delle forze
Colori e finiture
Imballaggio
Tabelle codici

Per informazioni riguardo quantità minime ordinabili e colori personalizzati si prega di rivolgersi all'indirizzo email info@effegibrevetti.com o compilare il form sul nostro sito web www.effegibrevetti.com.

EFFEGI BREVETTI è un'azienda con sistema di gestione qualità ISO 9001 certificato da DNV.

Included in EFFEGI BREVETTI's catalogue:

HINGES for:
Swing doors
Flap doors

FITTINGS:
Expansion bushings
Horizontal
Vertical
Snap
Levellers
Shelf supports

MECHANISMS for:
Flap doors
Pantograph doors
Push to open

EFFEGI BREVETTI reserves the right to make changes and technical improvements needed to the products.

All EFFEGI BREVETTI's products may only be used for the purposes and in the manner specified in the relevant technical documentation.

In the catalog detailed information is provided for the correct application. For every product:
General features
Cabinet machining
Optional accessories
Mounting instructions
Loads tables
Colors and finishes
Packaging
Code tables

For information regarding minimum order quantities and custom colors, please contact us at the email address: info@effegibrevetti.com or fill out the form on our the website www.effegibrevetti.com.

EFFEGI BREVETTI is a company with ISO 9001 quality management system certified by DNV.

EFFEGIBREVETTI

www.effegibrevetti.com

EFFEGI BREVETTI SRL

Via Cava Trombetta 17/25
20054 Segrate MI Italia

Tel +39 02 26921838
info@effegibrevetti.com

CAT SCATTO SNAP V 2026 R 1