EFFEGIBREVETTI

GIUNTI ORIZZONTALI
HORIZONTAL FITTINGS

EFFEGIBREVETTI

effegibrevetti.com

HELIBLOCK

Giunto orizzontale Ø 15
Horizontal fitting Ø 15

HeliBlock è un giunto orizzontale progettato per l'assemblaggio della struttura base del mobile, garantendo solidità e precisione nel montaggio. La sua configurazione consente un'installazione semplice ed efficace. In fase di sbloccaggio, il meccanismo si solleva dal piano del pannello, facilitando la presa e rendendo le operazioni di smontaggio più rapide, pratiche e intuitive.

HeliBlock is a horizontal fitting designed for assembling the base structure of furniture, ensuring strength and precision during installation. Its design allows for simple and efficient assembly. During the release phase, the mechanism lifts from the panel surface, making it easier to grip and enabling quicker, more practical and intuitive disassembly operations.

TIPOLOGIE
TYPOLOGIES

STANDARD SENZA COLLARE
STANDARD WITHOUT COLLAR

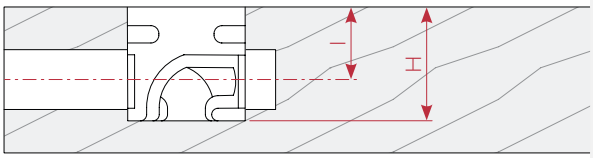

CON COLLARE
WITH COLLAR

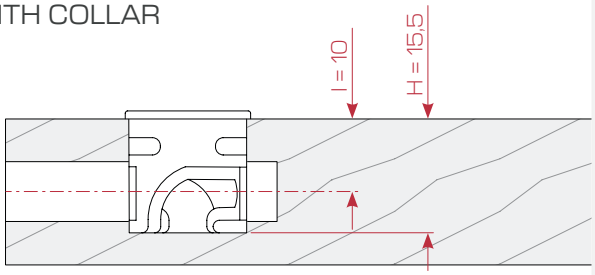

I	H
8	13
9,5	14,5
11	16
12,5	17,5

FINITURE
FINISHES

Zinco
Zinc

LAVORAZIONI RIPIANO
SHELF'S MACHINING

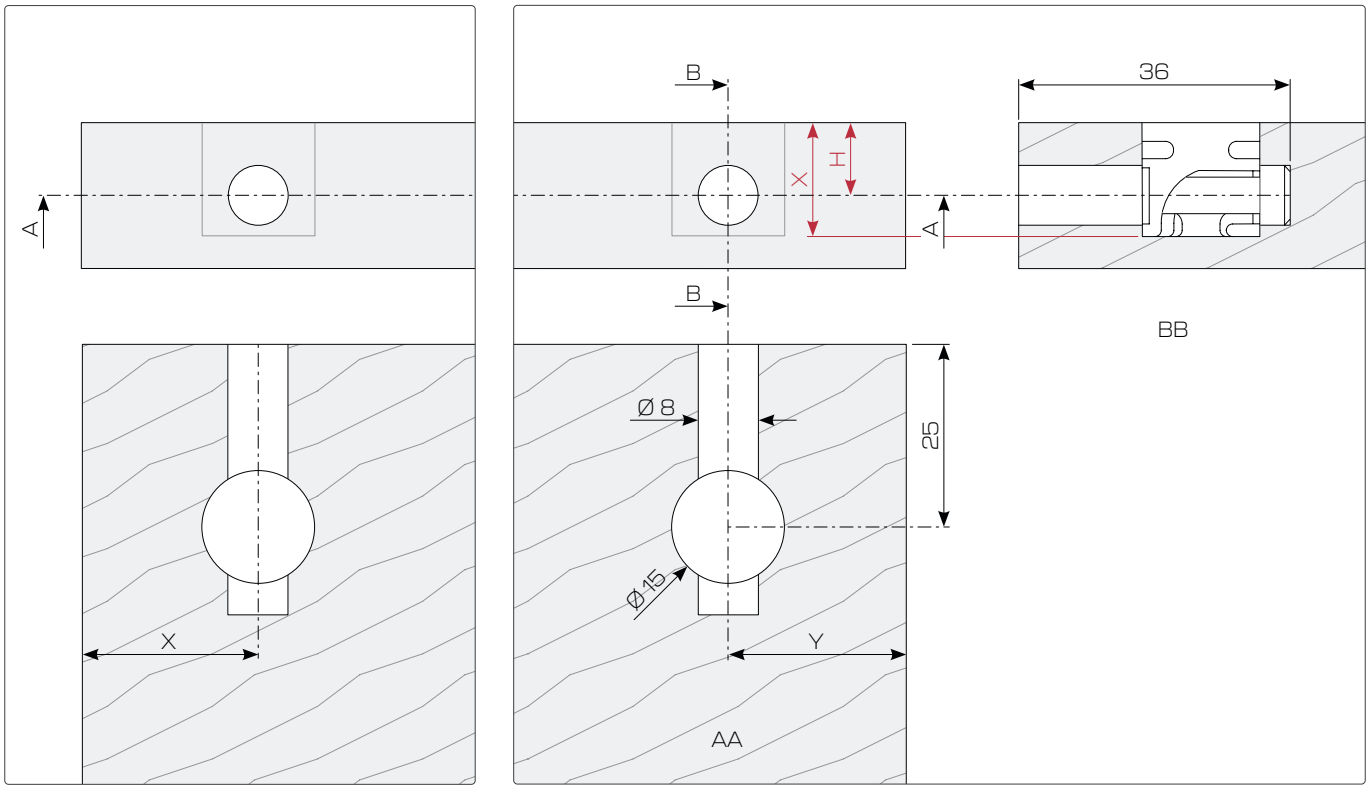

LAVORAZIONI SPALLA
SIDE PANEL'S MACHINING

Perno mordente legno M5 x 12
M5 x 12 thread cutting pin

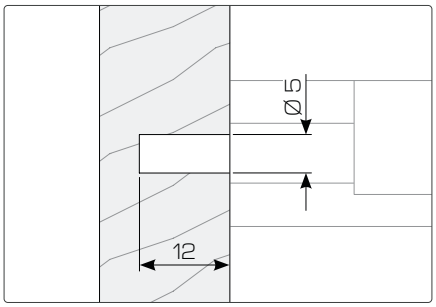

Bussola Ankor M6 x 9 pastiglia
ANKOR Bushing M6 x 9 pad

Perno M6 x 6
M6 x 6 pin

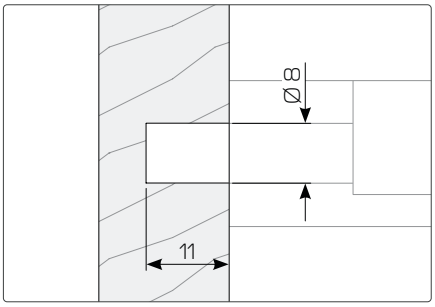

Bussola Ankor M6 x 12 pastiglia
ANKOR Bushing M6 x 12 pad

Perno M6 x 6
M6 x 6 pin

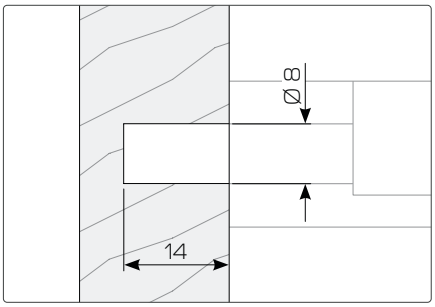

Bussola Ankor M6 x 12 pastiglia
ANKOR Bushing M6 x 12 pad

Perno M6 x 8
M6 x 8 pin

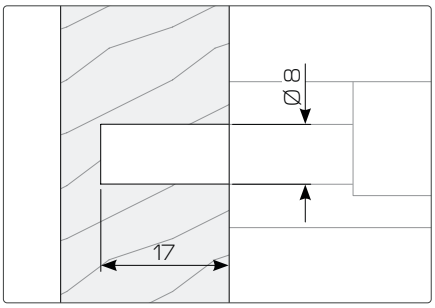

Filetto M5
M5 thread

Perno femmina
Female pin

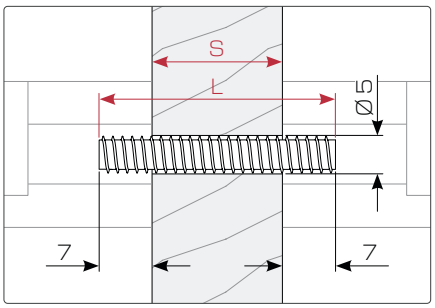

S	L
14	28
24	38
30	44
32	46
35	49
40	54
45	59

TAPPO
CAP

Tappo a spina
Plug cap

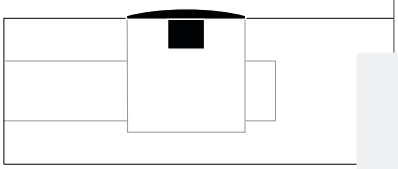

Accessorio opzionale.
Optional accessory.

COLORI TAPPO
CAP'S COLORS

Bianco
White

Nero
Black

SUPERLOCK

Giunto orizzontale Ø 22
Horizontal fitting Ø 22

SuperLock è un giunto orizzontale progettato per l'assemblaggio della struttura base del mobile, garantendo solidità e precisione nel montaggio. La sua configurazione consente un'installazione semplice ed efficace. È disponibile una versione con codolo inferiore che permette di lasciare visibile solo un piccolo disco metallico Ø 10 mm, assicurando un risultato estetico discreto e pulito.

SuperLock is a horizontal fitting designed for assembling the base structure of furniture, ensuring strength and precision during installation. Its design allows for simple and efficient assembly. A version is available with a cylindrical dowel on the bottom, leaving only a small visible metal dot Ø 10 mm, providing a clean and discreet aesthetic result.

TIPOLOGIE
TYPOLOGIES

STANDARD SENZA CODOLO
STANDARD WITHOUT DOWEL

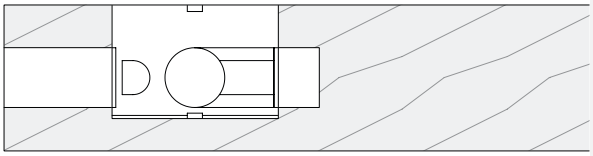

CON CODOLO
WITH DOWEL

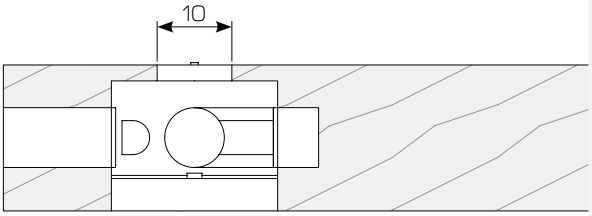

FINITURE
FINISHES

Zinco
Zinc

Nichel Nero
Black Nickel

LAVORAZIONI RIPIANO
SHELF'S MACHINING

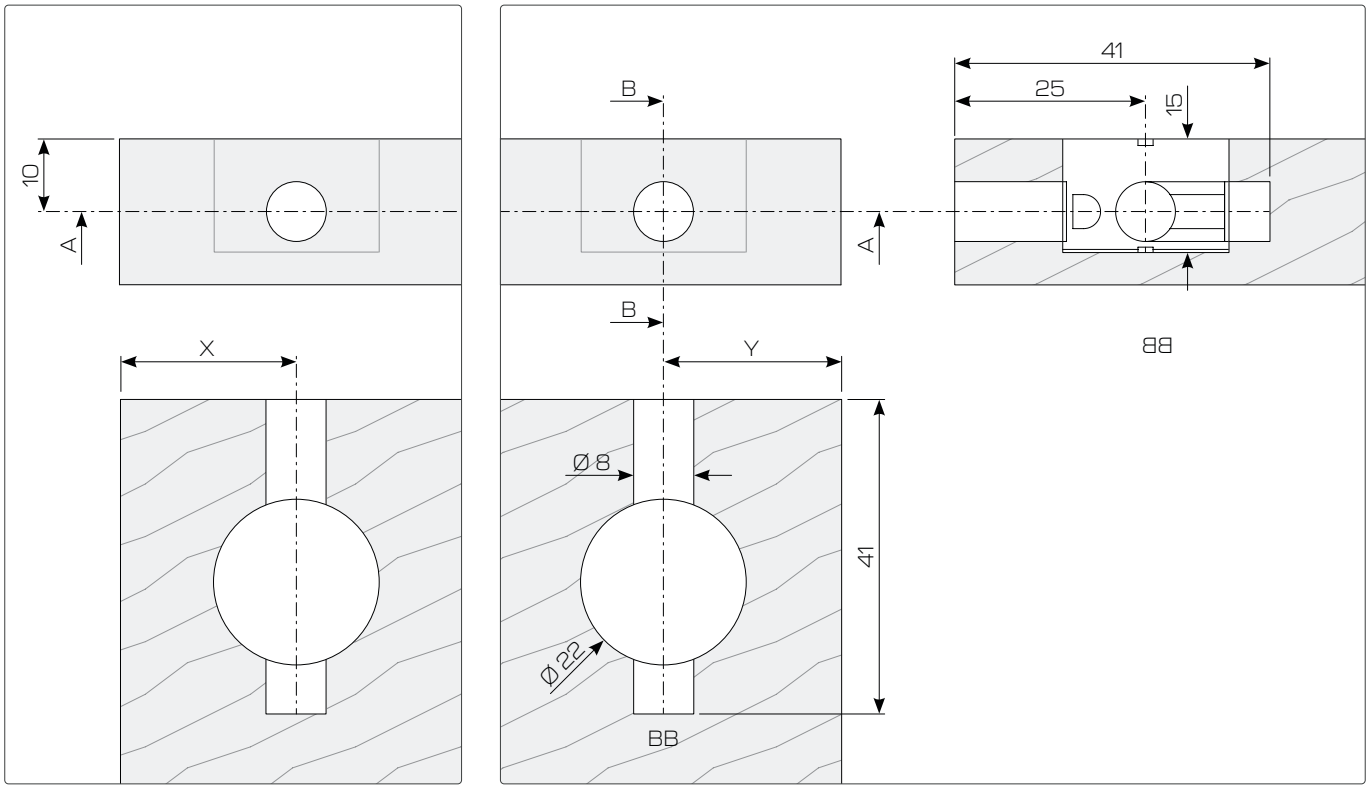

LAVORAZIONI RIPIANO SUPERLOCK CON CODOLO
SHELF'S MACHINING SUPERLOCK WITH DOWEL

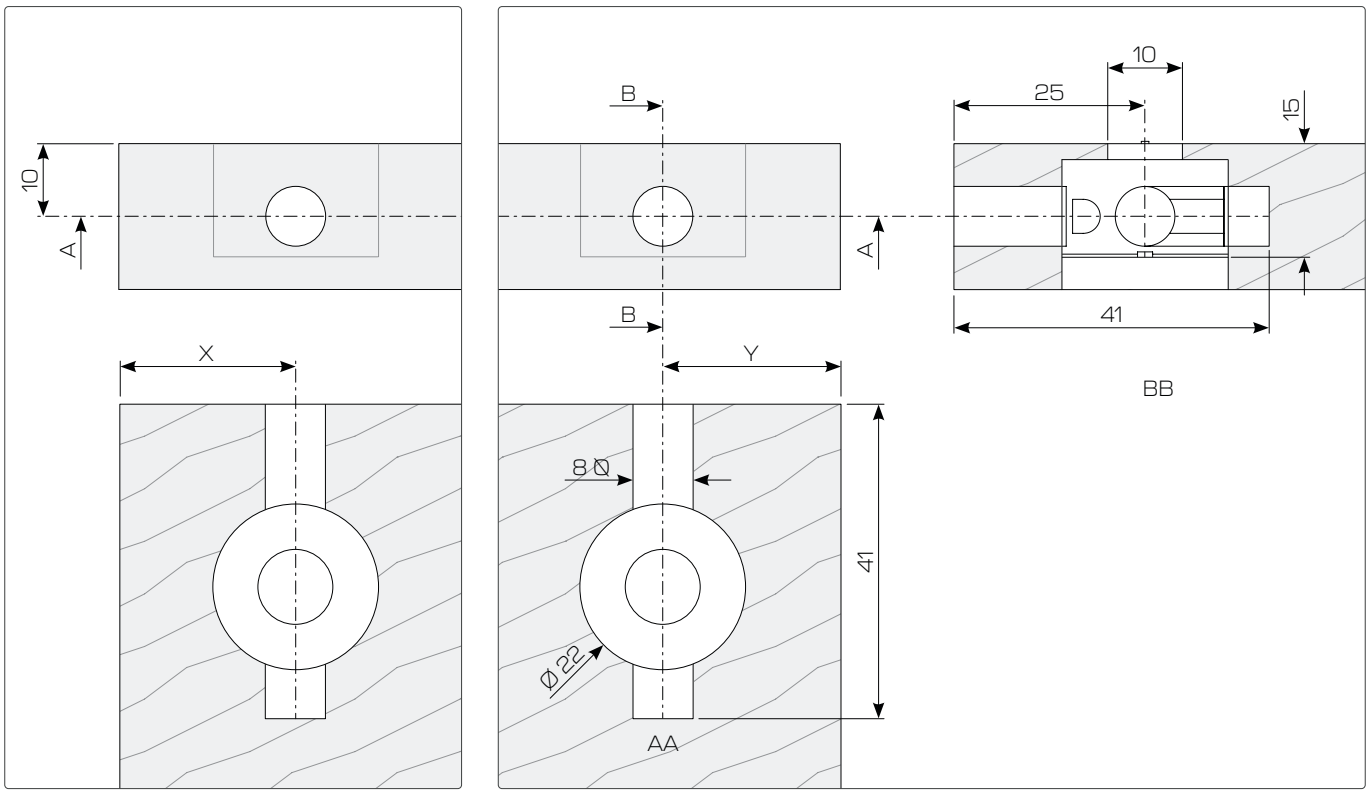

LAVORAZIONI SPALLA
SIDE PANEL'S MACHINING

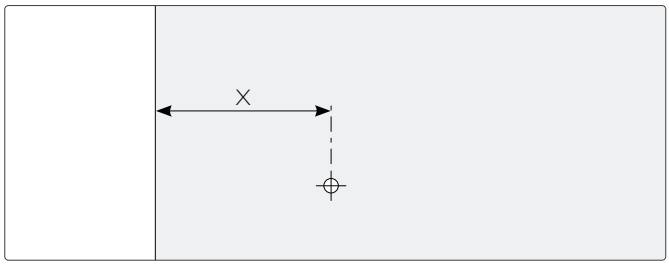

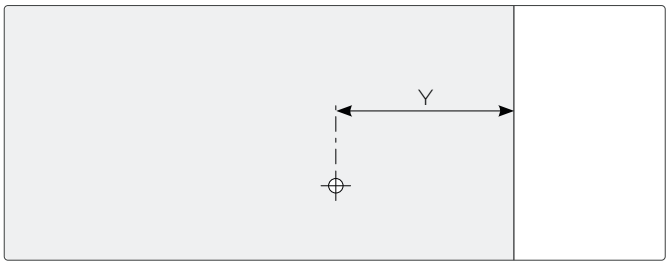

Bussola Ankor M6 x 9 pastiglia
ANKOR Bushing M6 x 9 pad

Perno M6 x 6
M6 x 6 pin

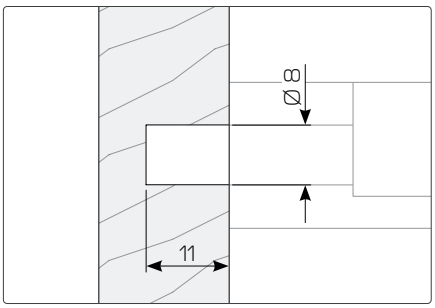

Bussola Ankor M6 x 12 pastiglia
ANKOR Bushing M6 x 12 pad

Perno M6 x 6
M6 x 6 pin

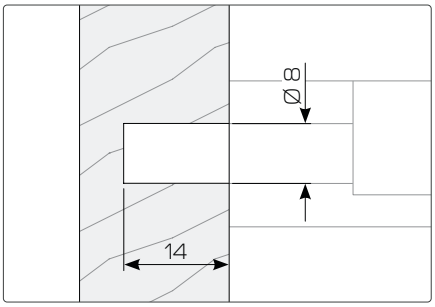

Filetto M5
M5 thread

Perno femmina
Female pin

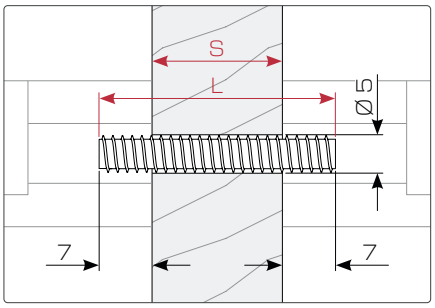

S	L
14	28
24	38
30	44
32	46
35	49
40	54
45	59

TAPPI SUPERLOCK STANDARD
STANDARD SUPERLOCK'S CAPS

Tappo a spina
Plug cap

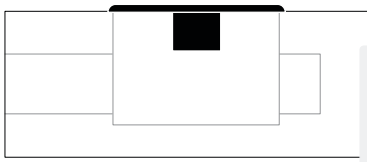

Accessorio opzionale.
Optional accessory.

Tappo con collare
Cap with collar

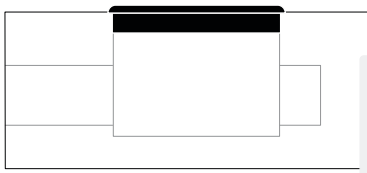

Accessorio opzionale.
Optional accessory.

COLORI TAPPI
CAPS COLORS

Bianco
White

Nero
Black

TAPPI SUPERLOCK CODOLO
DOWEL SUPERLOCK'S CAPS

Tappo aperto
Open cap

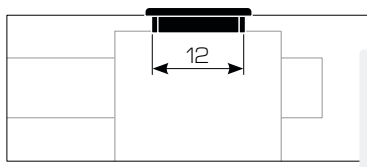

Accessorio opzionale.
Optional accessory.

Tappo chiuso
Closed cap

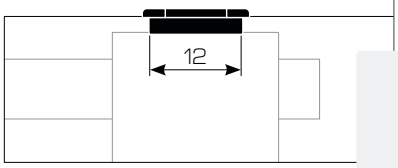

Accessorio opzionale.
Optional accessory.

FINITURE TAPPI
CAPS FINISHES

Nichel
Nickel

Nichel Nero
Black Nickel

MEGALOCK

Giunto orizzontale Ø 35
Horizontal fitting Ø 35

MegaLock è un giunto orizzontale progettato per l'assemblaggio della struttura base di mobili molto pesanti, come armadi e letti. Garantisce elevata resistenza e stabilità anche sotto carichi importanti, rendendolo ideale per applicazioni strutturali impegnative. La sua configurazione consente un montaggio sicuro ed efficiente, assicurando durata nel tempo e affidabilità nelle soluzioni d'arredo più robuste.

MegaLock is a horizontal fitting designed for assembling the base structure of very heavy furniture, such as wardrobes and beds. It ensures high strength and stability even under significant loads, making it ideal for demanding structural applications. Its design allows safe and efficient assembly, providing long-lasting durability and reliability for robust furniture solutions.

LAVORAZIONI RIPIANO
SHELF'S MACHINING

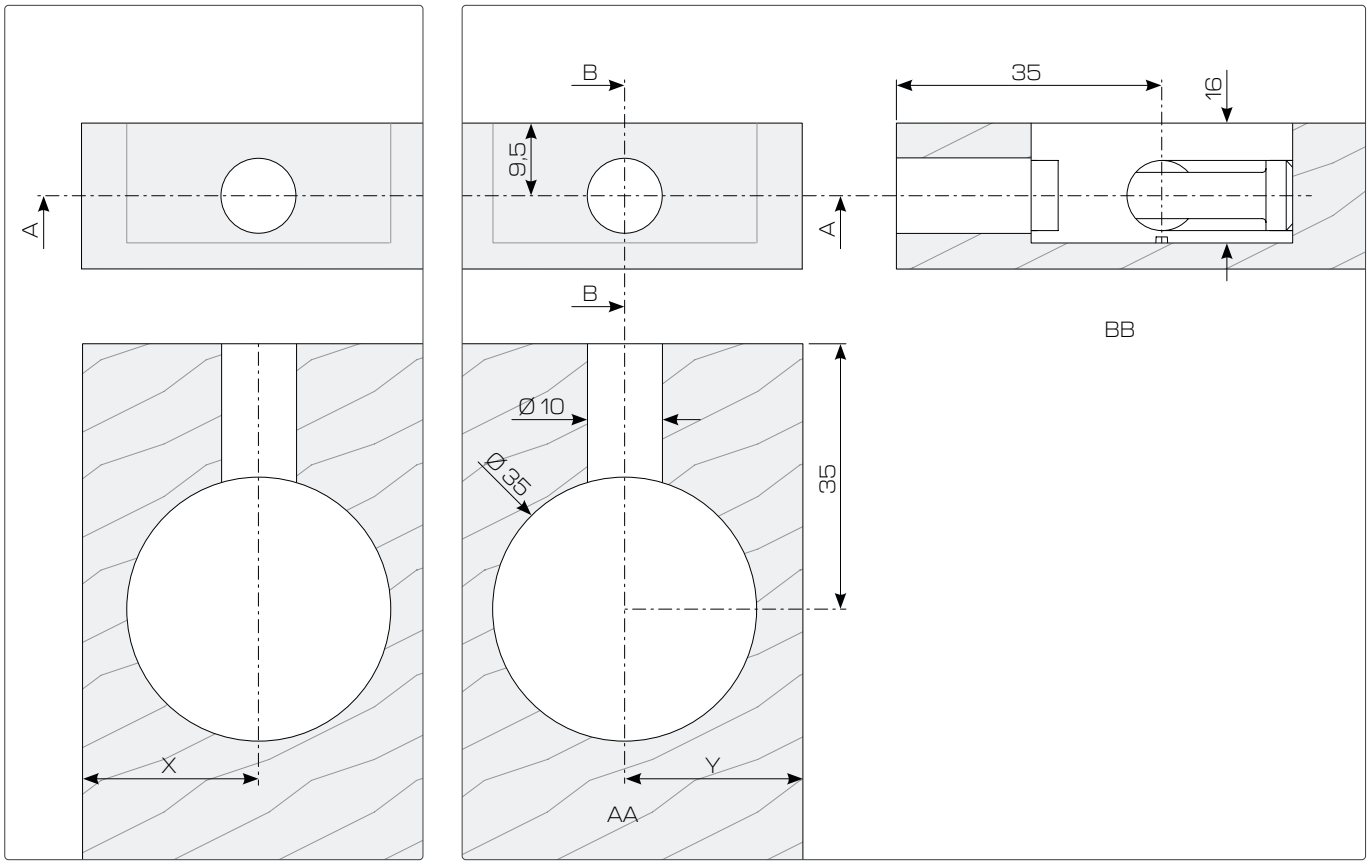

FINITURE
FINISHES

LAVORAZIONI SPALLA
SIDE PANEL'S MACHINING

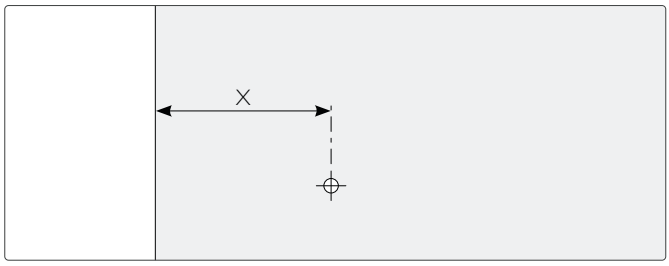

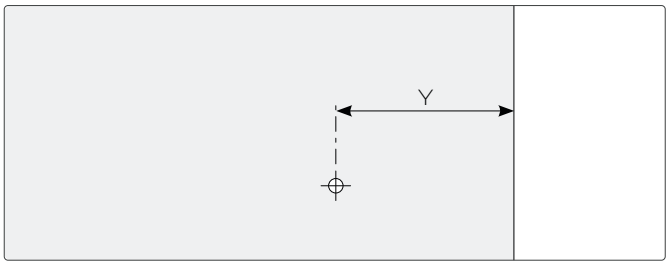

Bussola Ankor M6 x 13
ANKOR Bushing M6 x 13

Perno M6
M6 pin

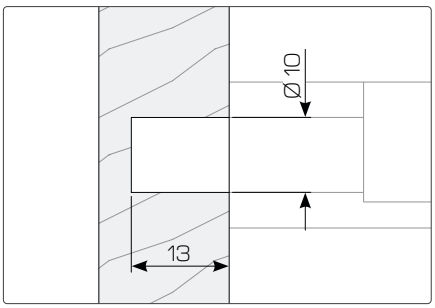

TAPPI
CAPS

Tappo a spina
Plug cap

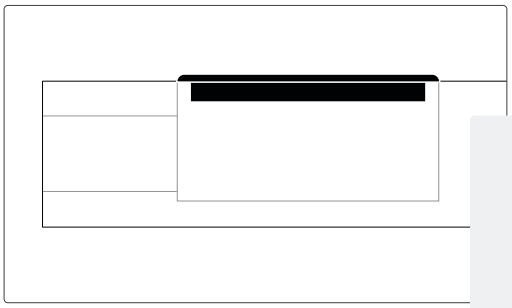

Accessorio opzionale.
Optional accessory.

Tappo con collare
Cap with collar

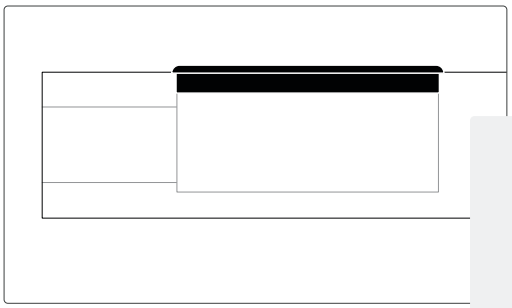

Accessorio opzionale.
Optional accessory.

COLORI TAPPI
CAPS COLORS

Bianco
White

Nero
Black

ROSTRO

Giunto orizzontale incassato
Concealed horizontal fitting

Giunto orizzontale a scomparsa progettato per l'assemblaggio della struttura base del mobile, utilizzabile anche per il fissaggio dei ripiani. Rostro integra una molla in acciaio che si ancora alla bussola inserita nella spalla, garantendo un fissaggio sicuro e stabile. Si distingue per elevata resistenza e durata nel tempo, offrendo una soluzione completamente invisibile e pulita sul mobile.

Concealed horizontal fitting designed for assembling the base structure of cabinets and also suitable for securing shelves. Rostro features an integrated steel spring that anchors to the dowel inserted in the side panel, ensuring a secure and stable connection. It stands out for its strength and durability, providing a clean and completely invisible solution on furniture.

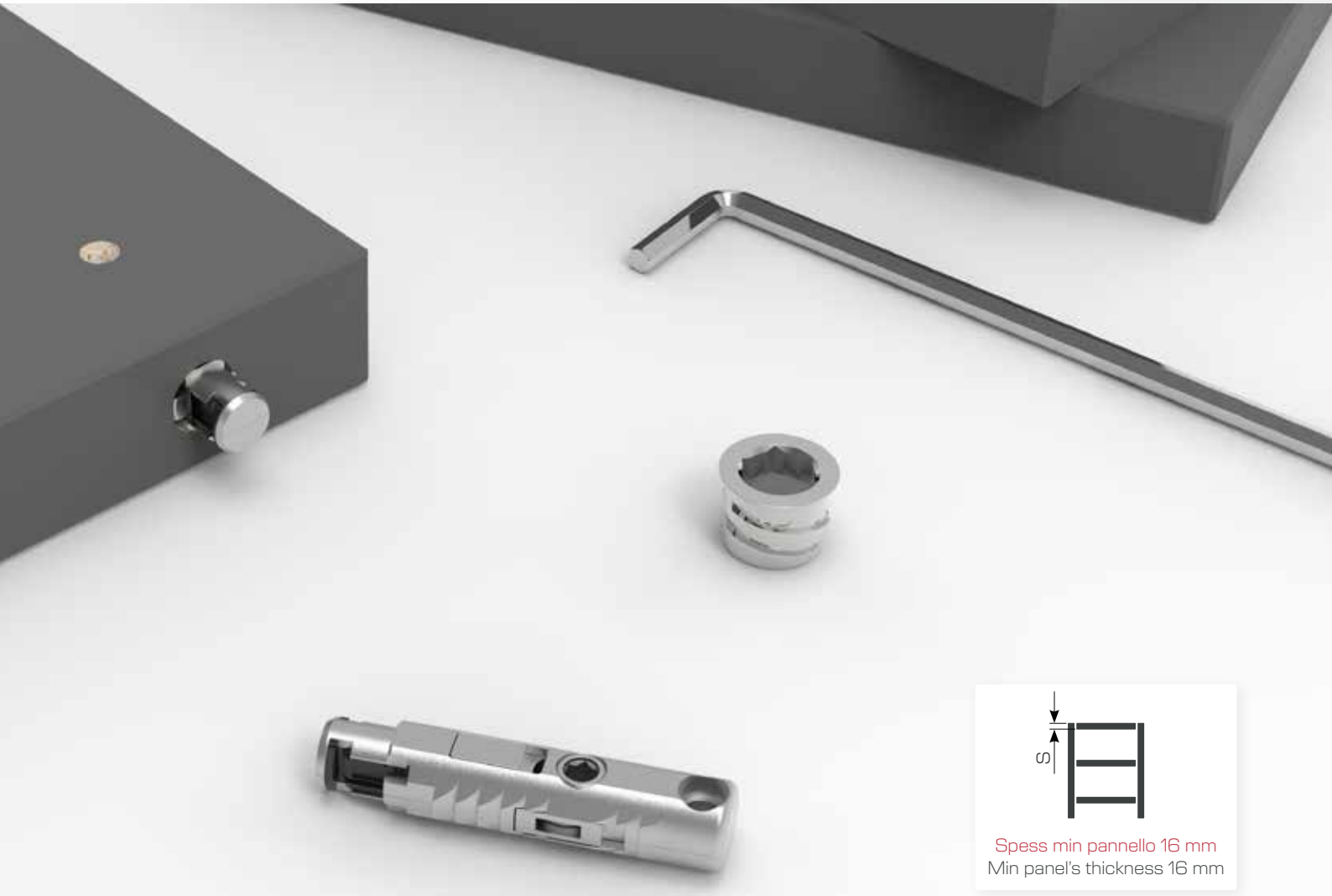

Spess min pannello 16 mm
Min panel's thickness 16 mm

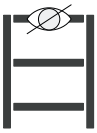

Invisibile montato
Invisible once mounted

ROSTRO
+
NORMAL 430

LAVORAZIONI RIPIANO
SHELF'S MACHINING

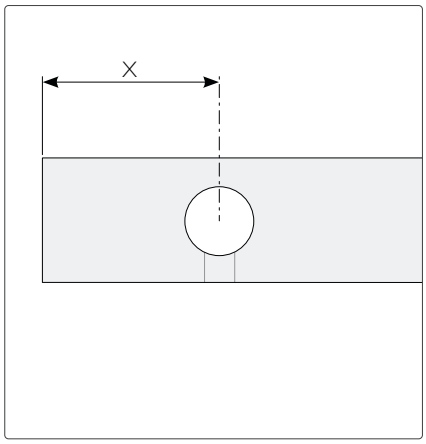

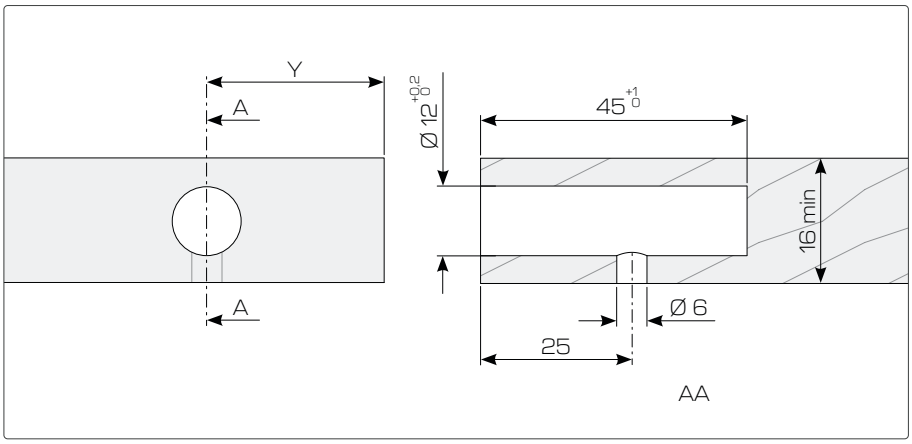

LAVORAZIONI SPALLA
SIDE PANEL'S MACHINING

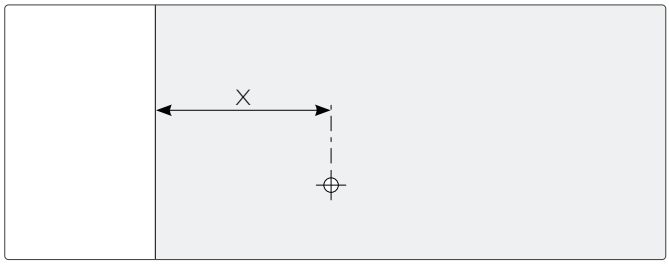

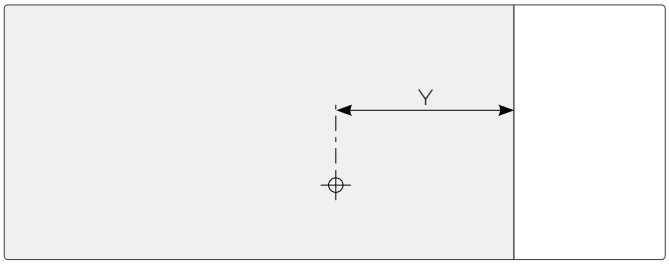

Bussola acetalica
Acetal dowel

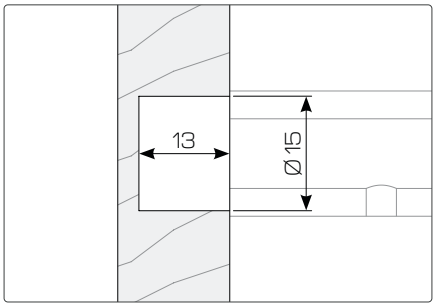

Bussola zama
Zamak dowel

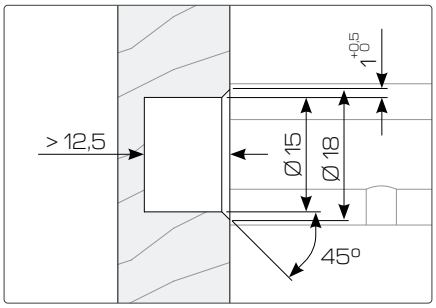

Bussola passante
Through dowel

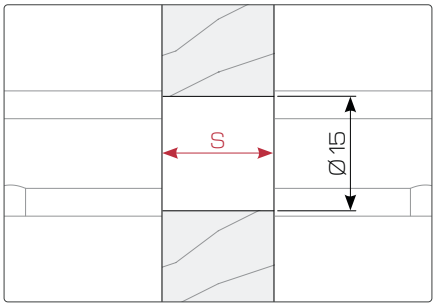

S
20
22
25

MONTAGGIO
MOUNTING

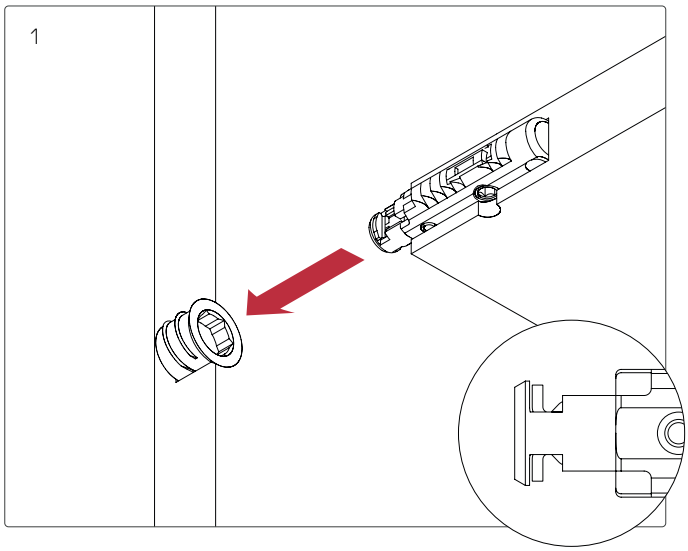

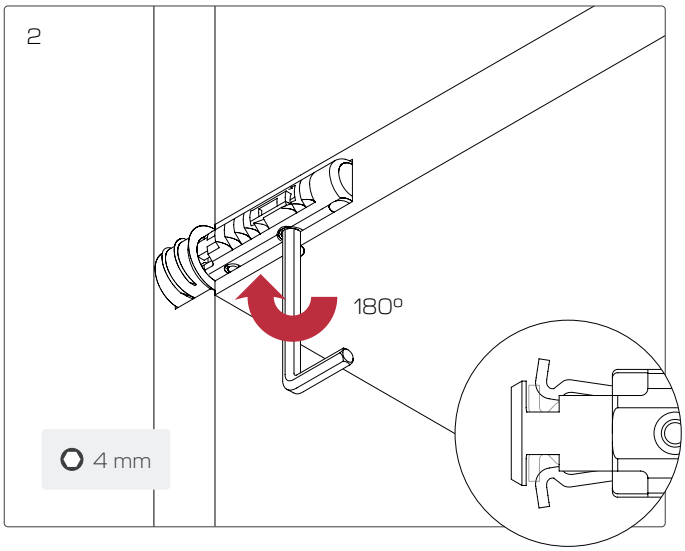

MONTAGGIO CON LIVELLATORE NORMAL 430
MOUNTING WITH NORMAL 430 LEVELLER

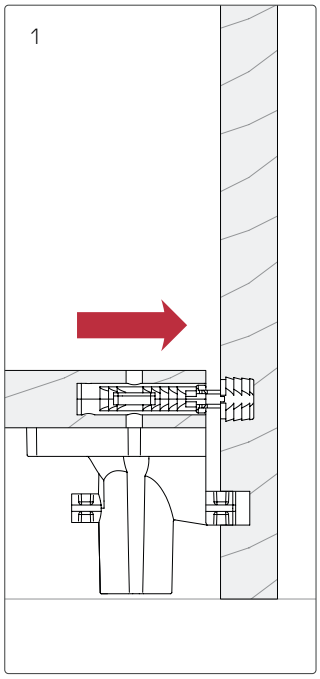

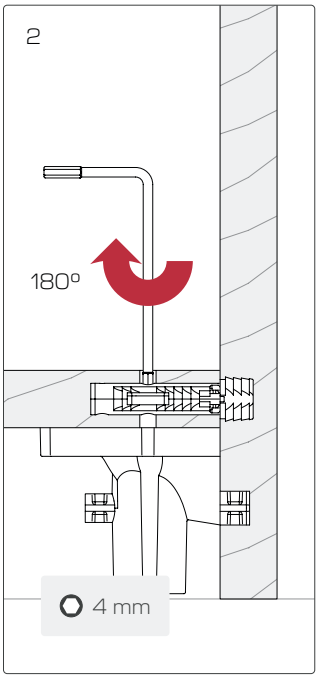

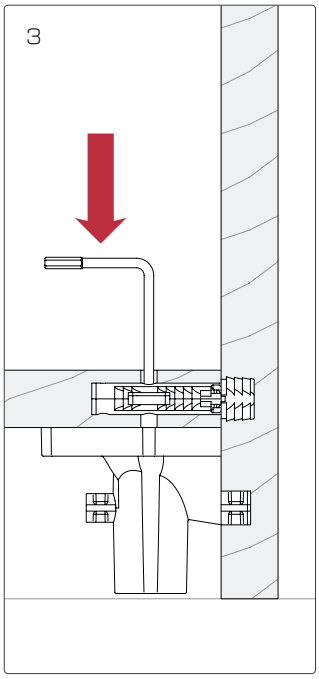

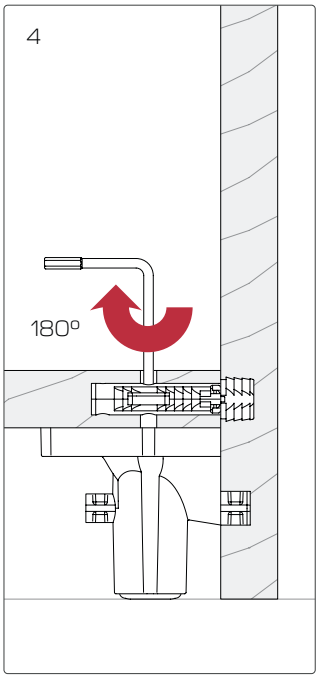

ROTO

Giunto orizzontale incassato con bussola integrata
Concealed horizontal fitting with integrated dowel

Giunto orizzontale a scomparsa con bussola a espansione in acetalica integrata in un corpo in zama. Roto è progettato per l'assemblaggio della struttura base del mobile e può essere utilizzato anche per il fissaggio dei ripiani. Non richiede bussole aggiuntive, poiché quella integrata si inserisce direttamente nel pannello laterale. Nel 2015 ha ricevuto l'Interzum Award "High Product Quality".

Recessed horizontal fitting with an acetal expansion dowel integrated into a zamak body. Roto is designed for assembling the base structure of cabinets and can also be used to secure shelves. It does not require additional bushings, as the integrated one is directly inserted into the side panel. In 2015, Roto received the Interzum Award "High Product Quality".

interzum Award 2015

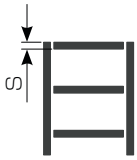

Spess min pannello 19 mm
Min panel's thickness 19 mm

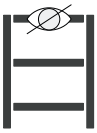

Invisibile montato
Invisible once mounted

ROTO
+
NORMAL 430

LAVORAZIONI RIPIANO
SHELF'S MACHINING

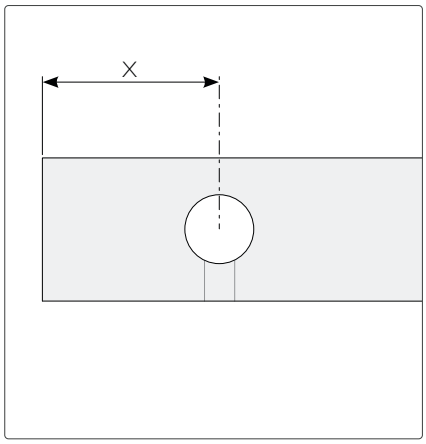

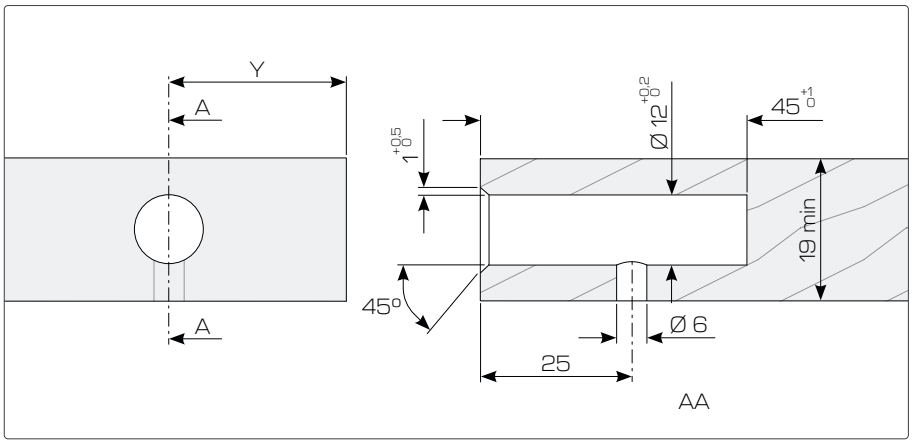

LAVORAZIONI SPALLA
SIDE PANEL'S MACHINING

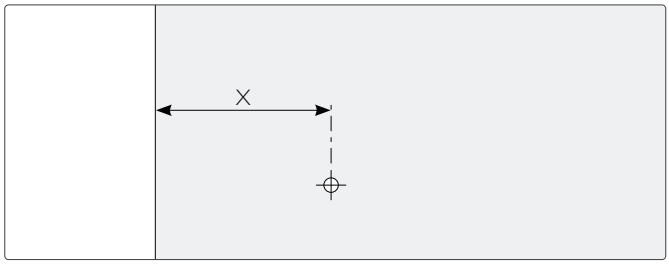

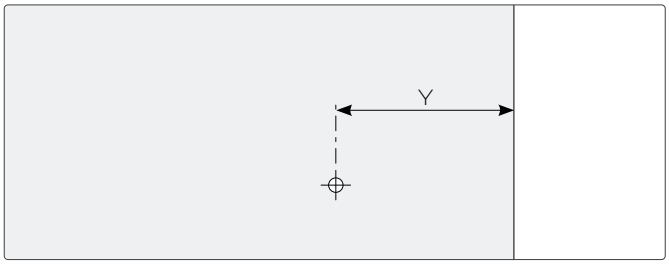

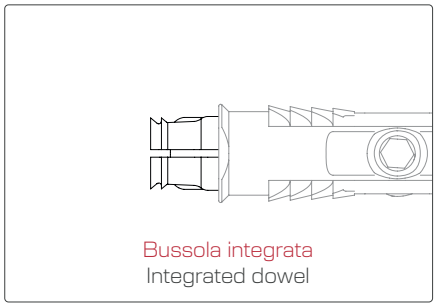

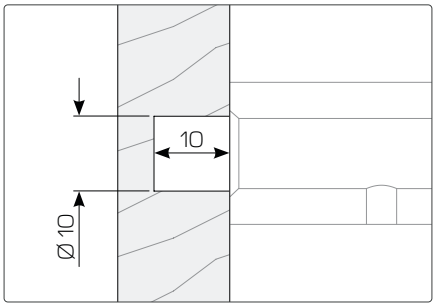

MONTAGGIO
MOUNTING

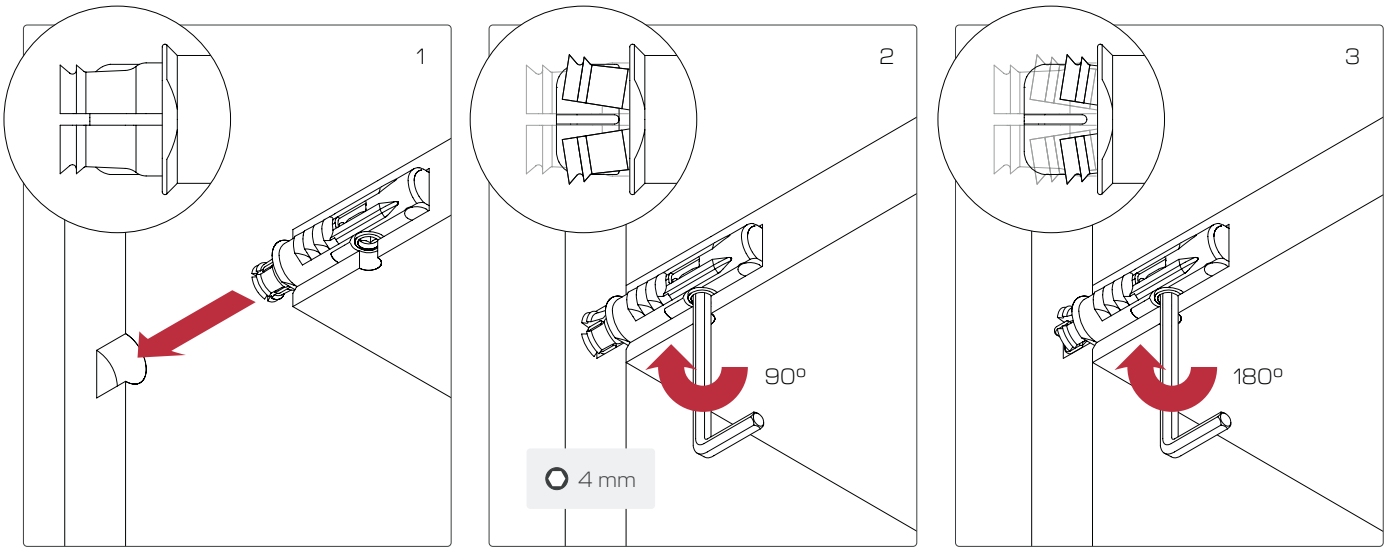

MONTAGGIO CON LIVELLATORE NORMAL 430
MOUNTING WITH NORMAL 430 LEVELLER

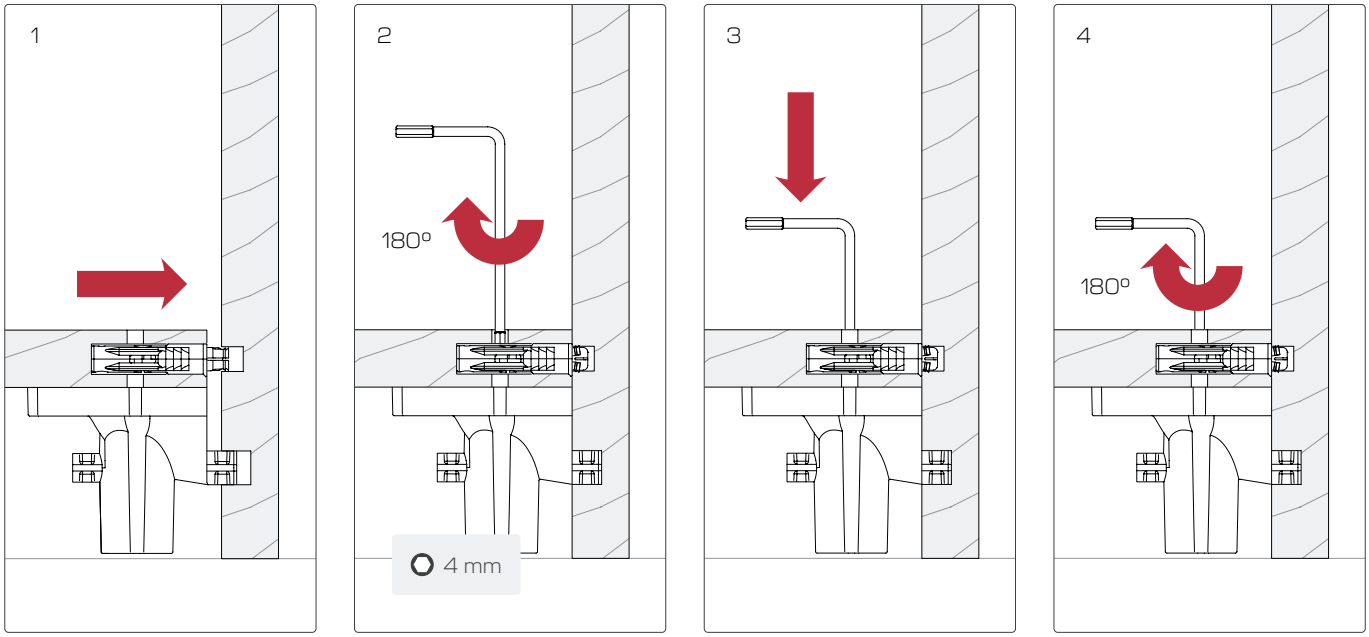

EFFEGIBREVETTI

Incluso nel catalogo EFFEGI BREVETTI:

CERNIERE per:
Ante a battente
Ante a ribalta

FISSAGGI:
Bussole a espansione
Orizzontali
Verticali
A scatto
Livellatori
Reggipiani

MECCANISMI per:
Ante a ribalta
Ante a pantografo
Push to open

EFFEGI BREVETTI ha la facoltà di apportare ai prodotti tutte le modifiche e migliorie tecniche necessarie.

L'utilizzo di tutti i prodotti EFFEGI BREVETTI è consentito esclusivamente per gli scopi e nelle modalità previste dalla relativa documentazione tecnica.

Nel catalogo sono fornite informazioni dettagliate per una corretta applicazione. Per ogni prodotto:
Caratteristiche generali
Lavorazioni del mobile
Accessori opzionali
Istruzioni di montaggio
Tabelle delle forze
Colori e finiture
Imballaggio
Tabelle codici

Per informazioni riguardo quantità minime ordinabili e colori personalizzati si prega di rivolgersi all'indirizzo email info@effegibrevetti.com o compilare il form sul nostro sito web www.effegibrevetti.com.

EFFEGI BREVETTI è un'azienda con sistema di gestione qualità ISO 9001 certificato da DNV.

Included in EFFEGI BREVETTI's catalogue:

HINGES for:
Swing doors
Flap doors

FITTINGS:
Expansion bushings
Horizontal
Vertical
Snap
Levellers
Shelf supports

MECHANISMS for:
Flap doors
Pantograph doors
Push to open

EFFEGI BREVETTI reserves the right to make changes and technical improvements needed to the products.

All EFFEGI BREVETTI's products may only be used for the purposes and in the manner specified in the relevant technical documentation.

In the catalog detailed information is provided for the correct application. For every product:
General features
Cabinet machining
Optional accessories
Mounting instructions
Loads tables
Colors and finishes
Packaging
Code tables

For information regarding minimum order quantities and custom colors, please contact us at the email address: info@effegibrevetti.com or fill out the form on our the website www.effegibrevetti.com.

EFFEGI BREVETTI is a company with ISO 9001 quality management system certified by DNV.

EFFEGIBREVETTI

www.effegibrevetti.com

EFFEGI BREVETTI SRL

Via Cava Trombetta 17/25
20054 Segrate MI Italia

Tel +39 02 26921838
info@effegibrevetti.com

CAT ORIZZ HORIZ V 2026 R 1